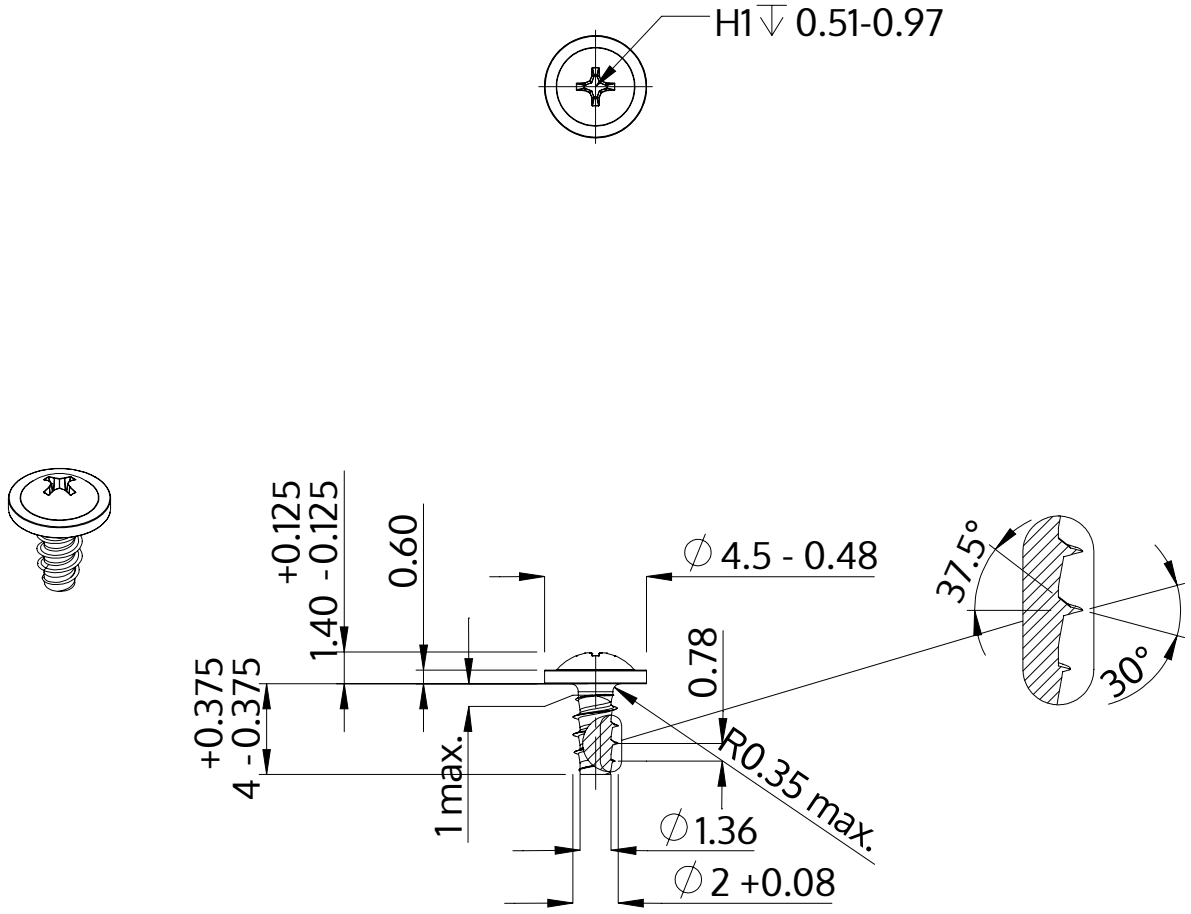

Descripción	STP31 2.0x4.0 - H1
Material	Acero Inoxidable A2
Superficie	Laminado brillante, barnizado y pasivado
Peso	0.146 kg / 1000 Piezas

SCREWERK	**STP310200040E**	
Diseño métrico	Escalada 3:1	2024-10