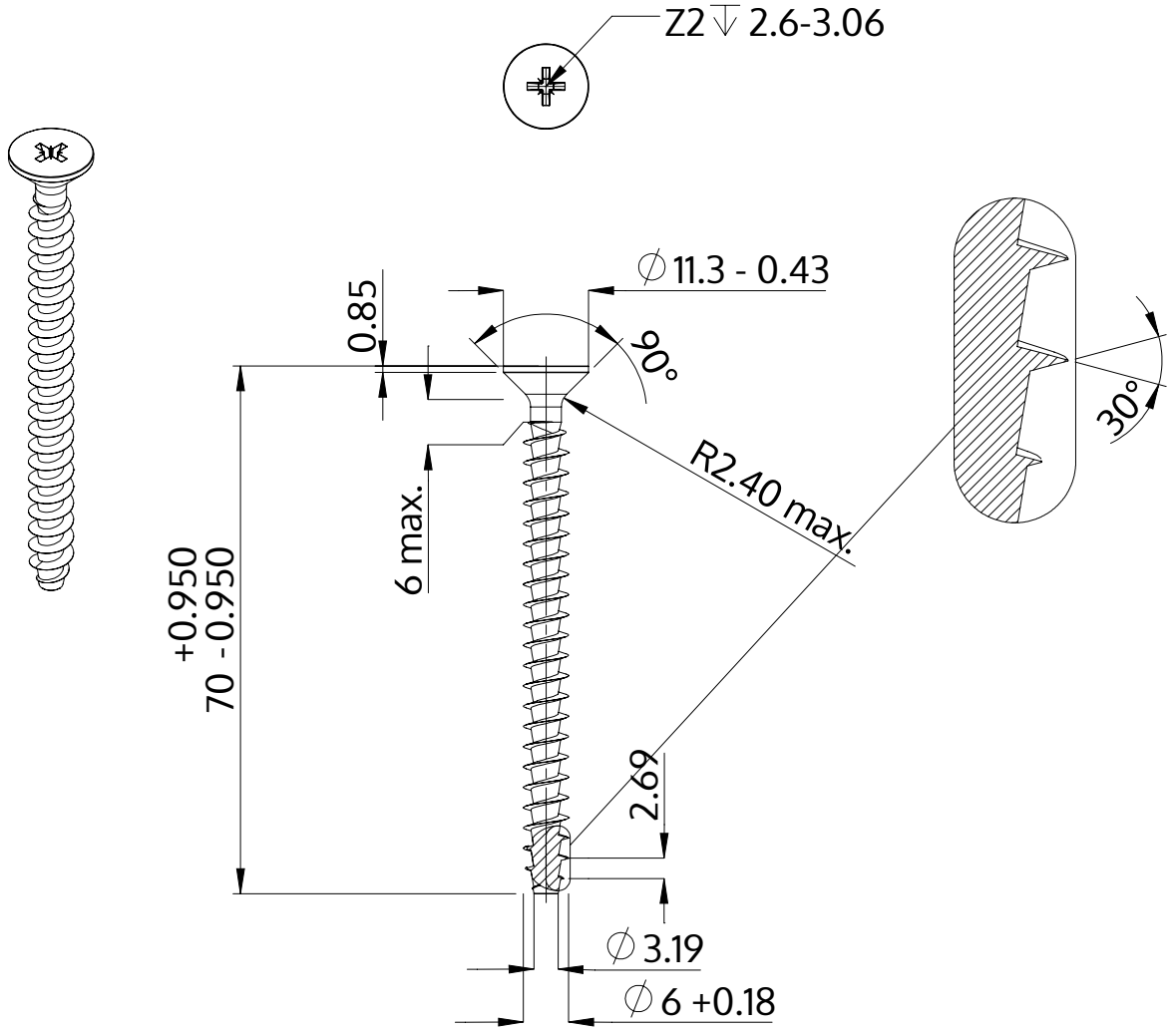

Beskrivning	STP23A 6.0x70.0 - Z2
Material	stål, härdat
Yta	förzinkad 5-7 µm, härdad, blå/transparent passiviserad
Vikt	8.280 kg / 1000 styck

SCREWERK	**STP23A0600700S**	
Metrisk skiss A4	Skala 1:1	2024-10