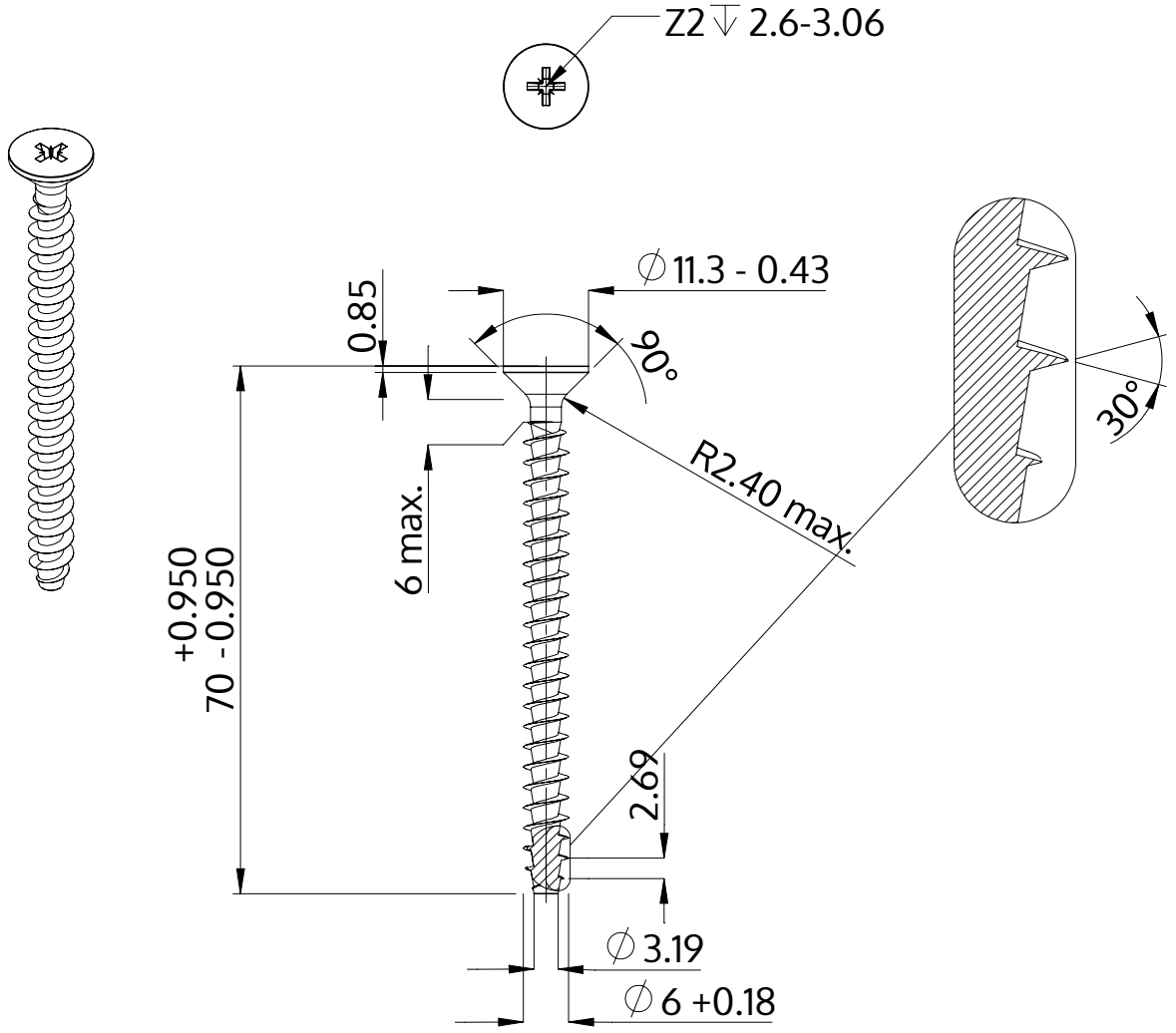

Açıklaması	STP23A 6.0x70.0 - Z2
Malzeme	Paslanmaz Çelik A2
Kaplama	Parlak, cilalanmış ve pasifleştirilmiştir
Ağırlık	8.280 kg / 1000 Adet

SCREWERK	**STP23A0600700E**	
Metrik çizim A4	Ölçeklendirme 1:1	2024-10