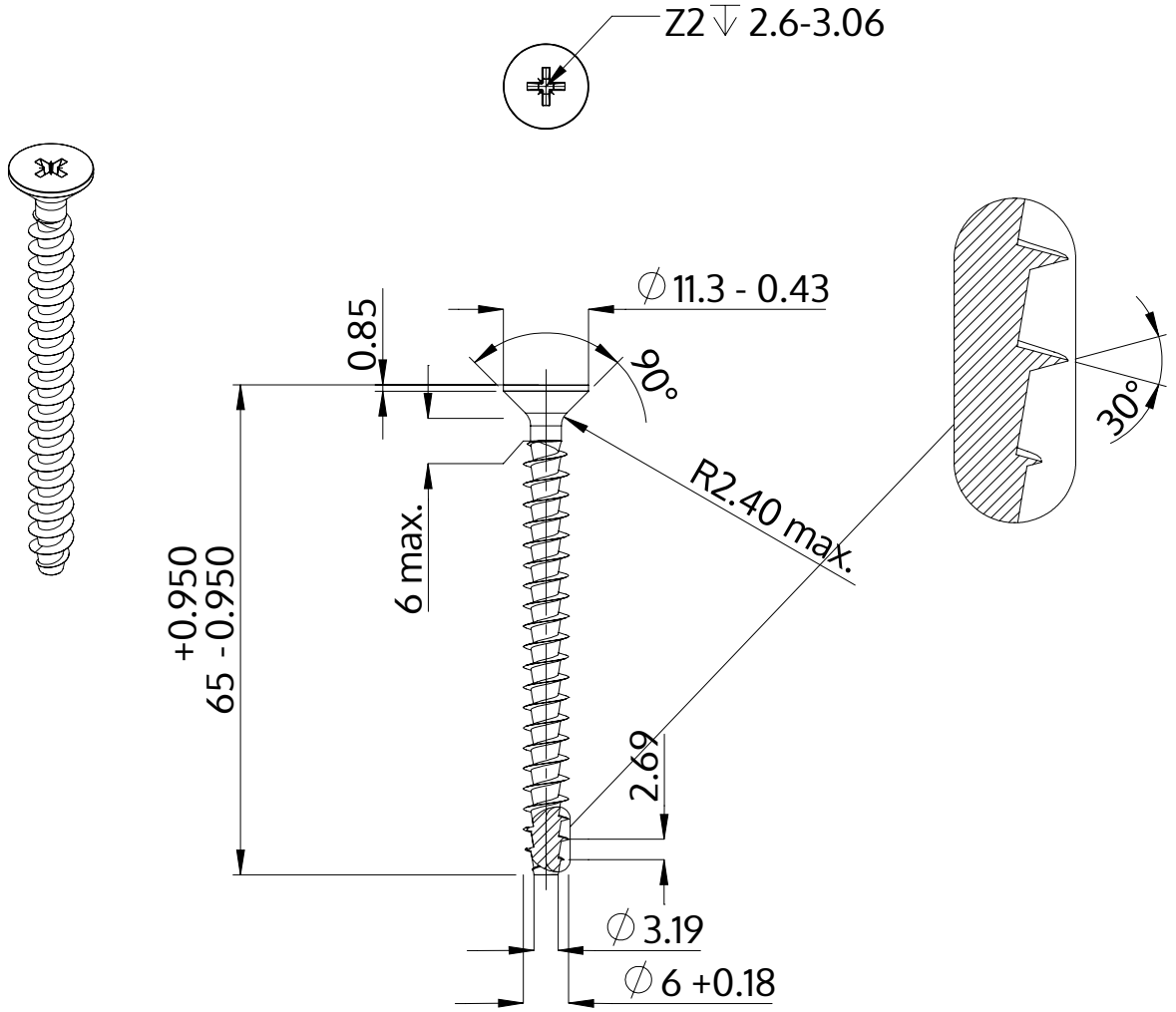

Descripción	STP23A 6.0x65.0 - Z2
Material	Acero, endurecido
Superficie	galvanizado 5-7 micras, recocido, azul / pasivado transparente
Peso	7.769 kg / 1000 Piezas

SCREWERK	**STP23A0600650S**	
Diseño métrico	Escalada 1:1	2024-10