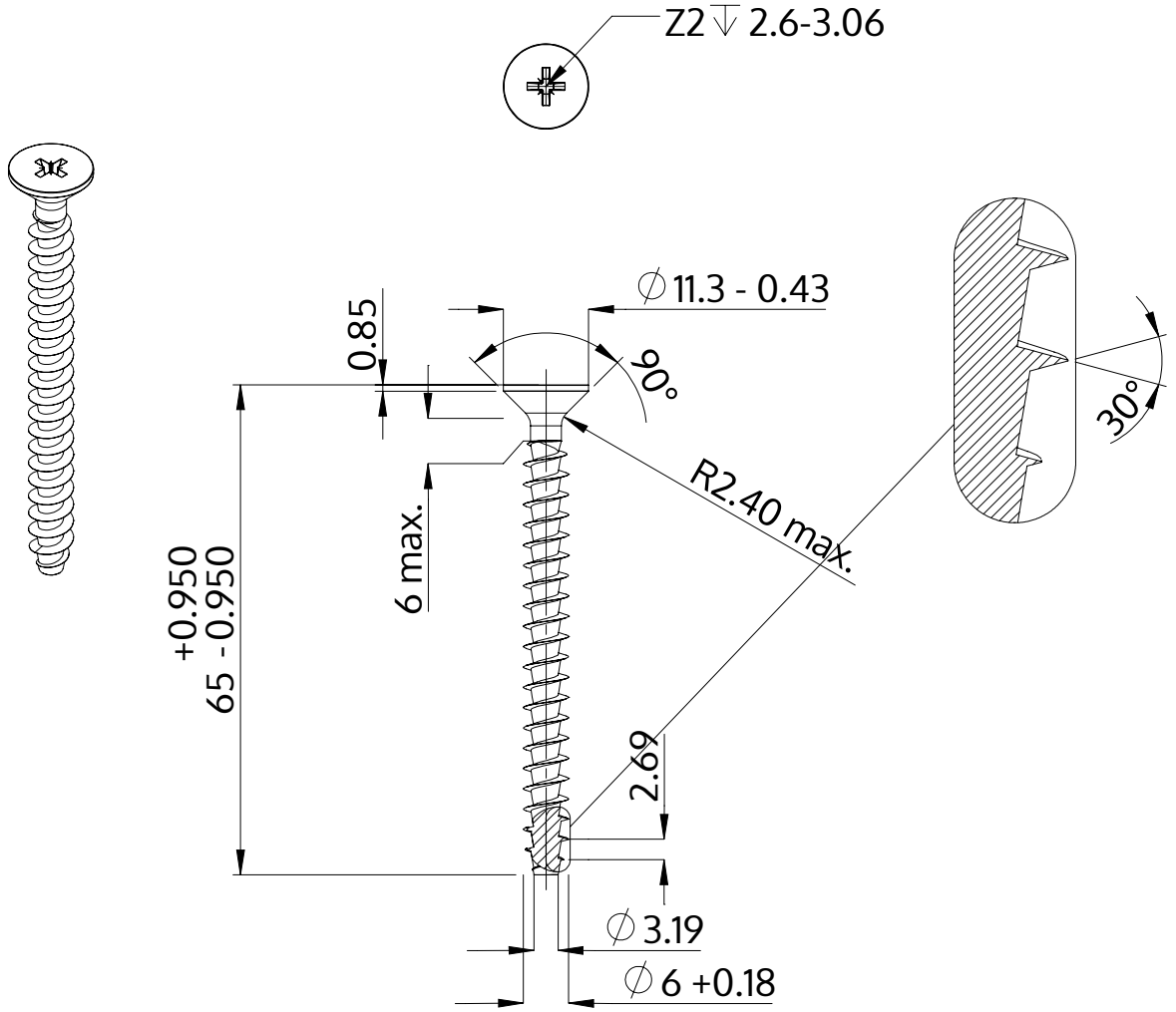

Açıklaması	STP23A 6.0x65.0 - Z2
Malzeme	Paslanmaz Çelik A2
Kaplama	Parlak, cilalanmış ve pasifleştirilmiştir
Ağırlık	7.769 kg / 1000 Adet

SCREWERK	**STP23A0600650E**	
Metrik çizim A4	Ölçeklendirme 1:1	2024-10