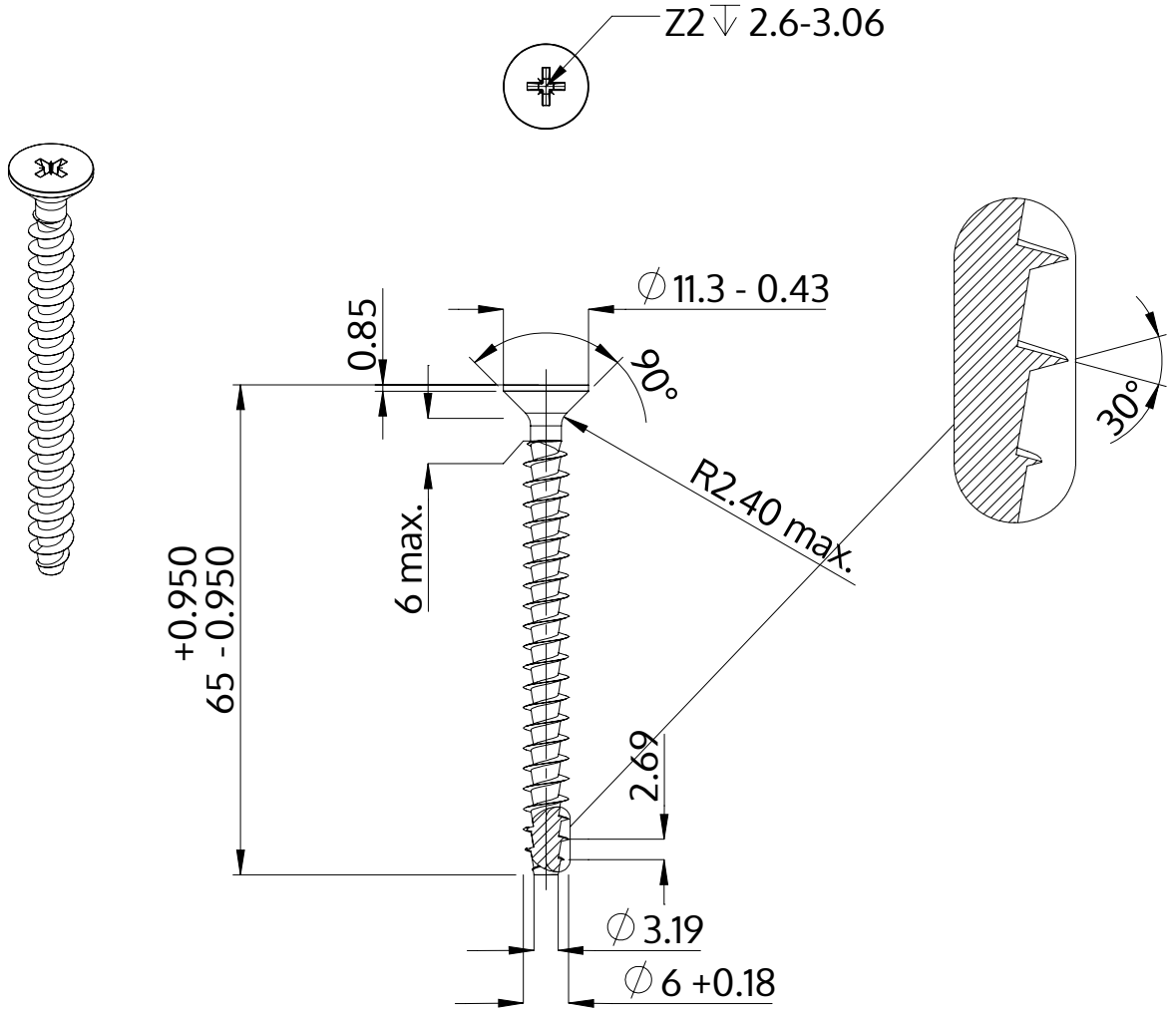

Descrizione	STP23A 6.0x65.0 - Z2
Materiale	acciaio inossidabile A2
Superficie	bianco-decapato e passivato
Peso	7.769 kg / 1000 pezzi

SCREWERK	**STP23A0600650E**	
Disegno metrico A4	Scala None:1	2024-04