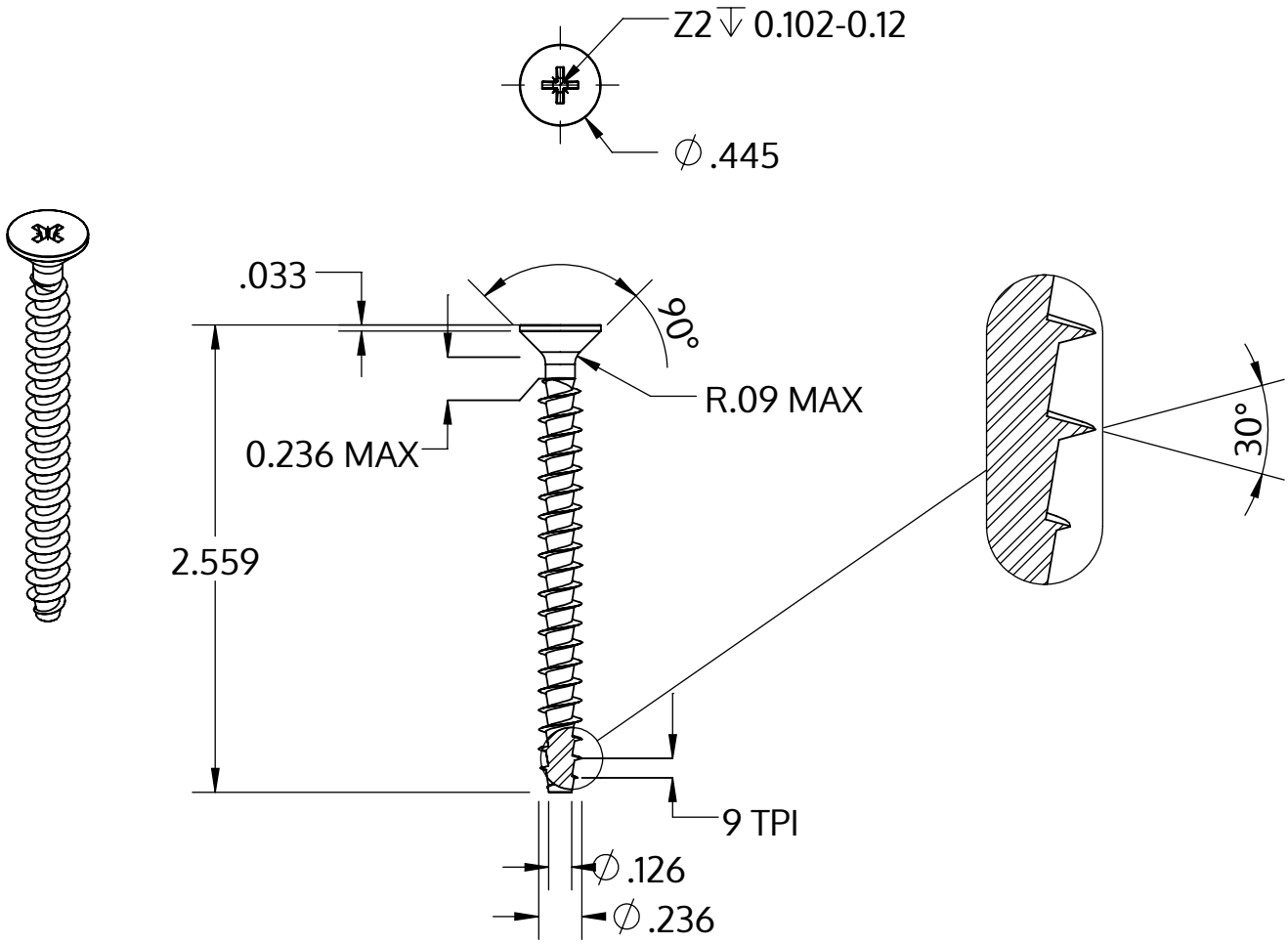

Metric size	M6 x 2.69 mm
US size (converted)	#0.236-9
	Tolerances [inch]
Length	+/- 0.037
Head diameter	+0 / -0.016
Head height	
Thread diameter	+0.007 / -0

Açıklaması	STP23A 6.0x65.0 - Z2
Malzeme	Paslanmaz Çelik A2
Kaplama	Parlak, cilalanmış ve pasifleştirilmiştir
Ağırlık	7.769 kg / 1000 Adet

SCREWERK	**STP23A0600650E**	
_Zoll Zeichnung Größe A	Ölçeklendirme 1:1	2024-10