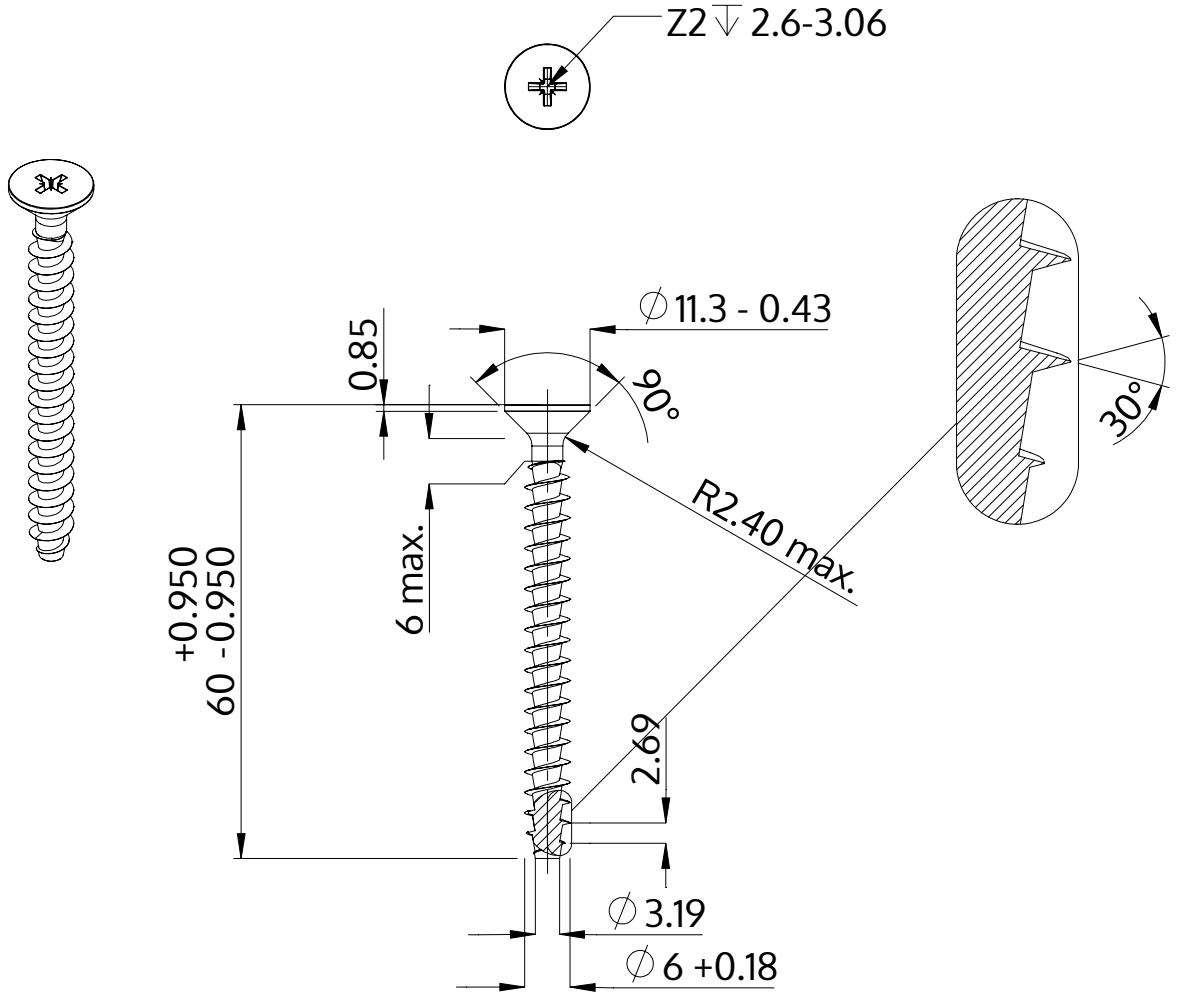

Описание	STP23A 6.0x60.0 - Z2
Материал	сталь, упрочненная
Поверхность	Оцинковка 5-7µm, термообработка,синий / прозрачный пассивация
Вес	7.259 kg / 1000 Штука

SCREWERK	**STP23A0600600S**	
Метрический чертеж A4	Шкала 1:1	2024-10