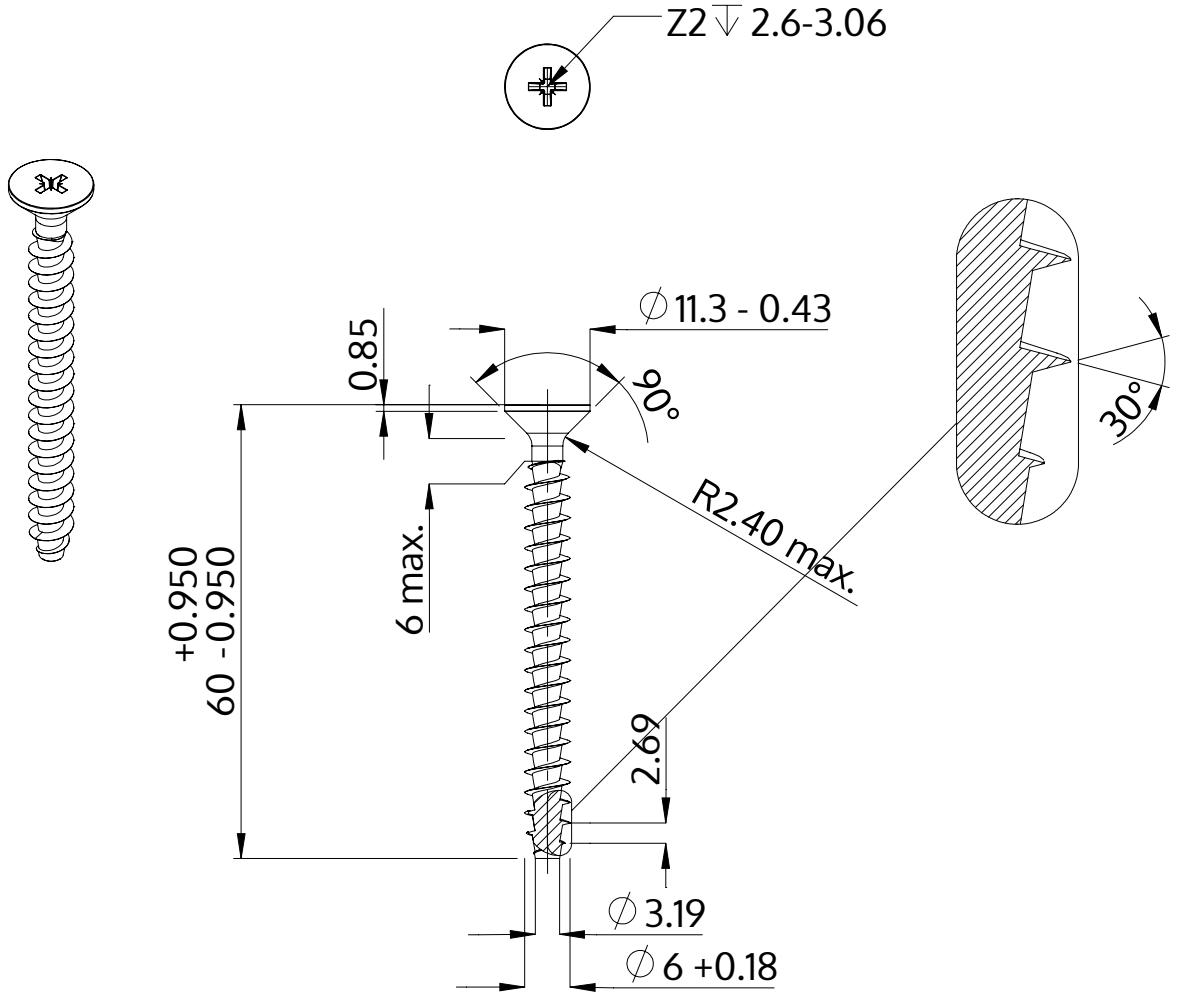

Description	STP23A 6.0x60.0 - Z2
Matière	acier inoxydable A2
Surface	brillant décapé et passivé
Poids	7.259 kg / 1000 Unité

SCREWERK	**STP23A0600600E**	
Dessin métrique A4	Redimensionner 1:1	2024-10