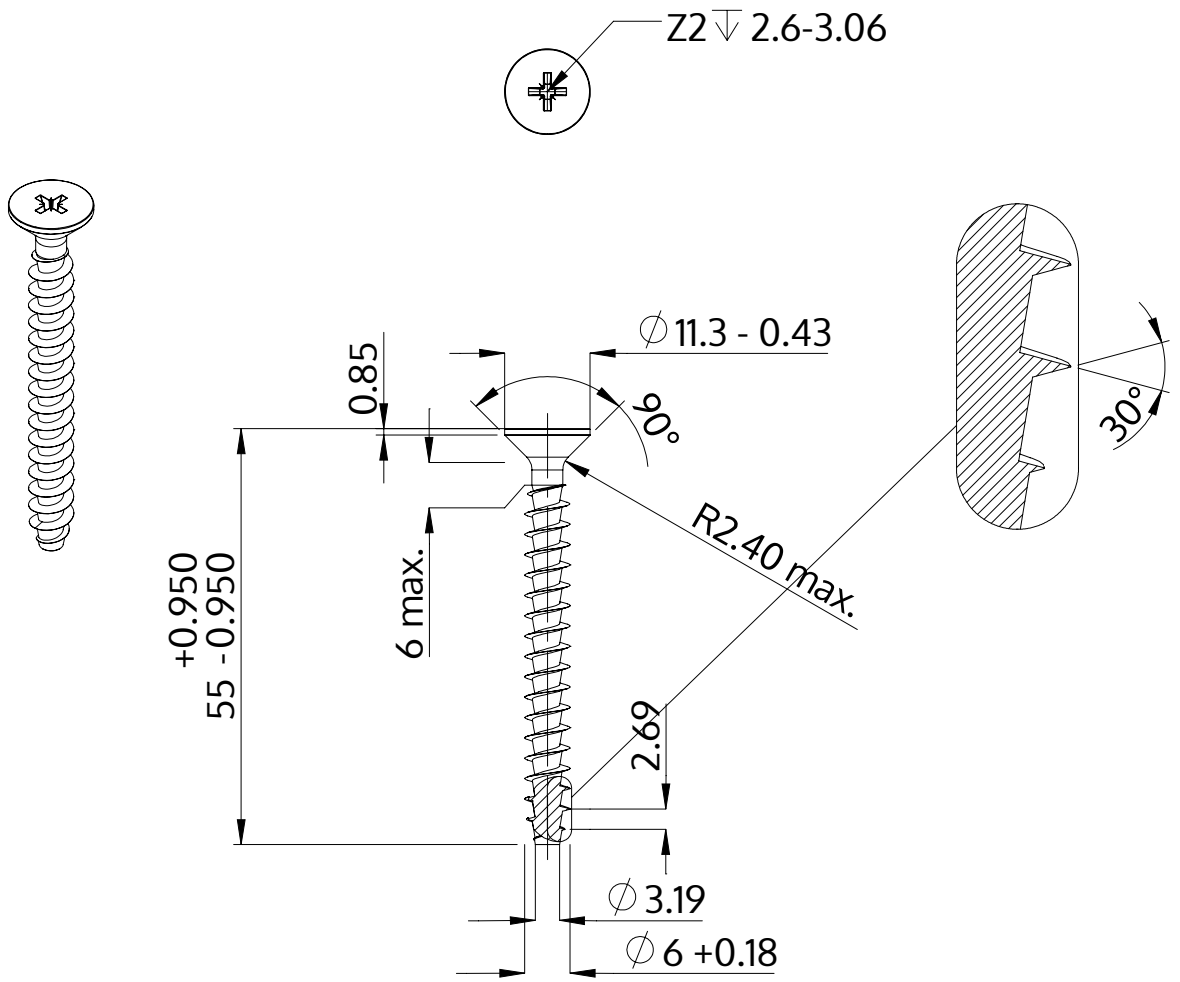

Opis	STP23A 6.0x55.0 - Z2
Materiał	Stal, hartowana
Powierzchnia	Ocynkowana 5-7 µm, temperowana, pasywowana na niebiesko
Waga	6.748 kg / 1000 sztuk

SCREWERK	**STP23A0600550S**	
Rysunek metryczny A4	Skala 1:1	2024-10