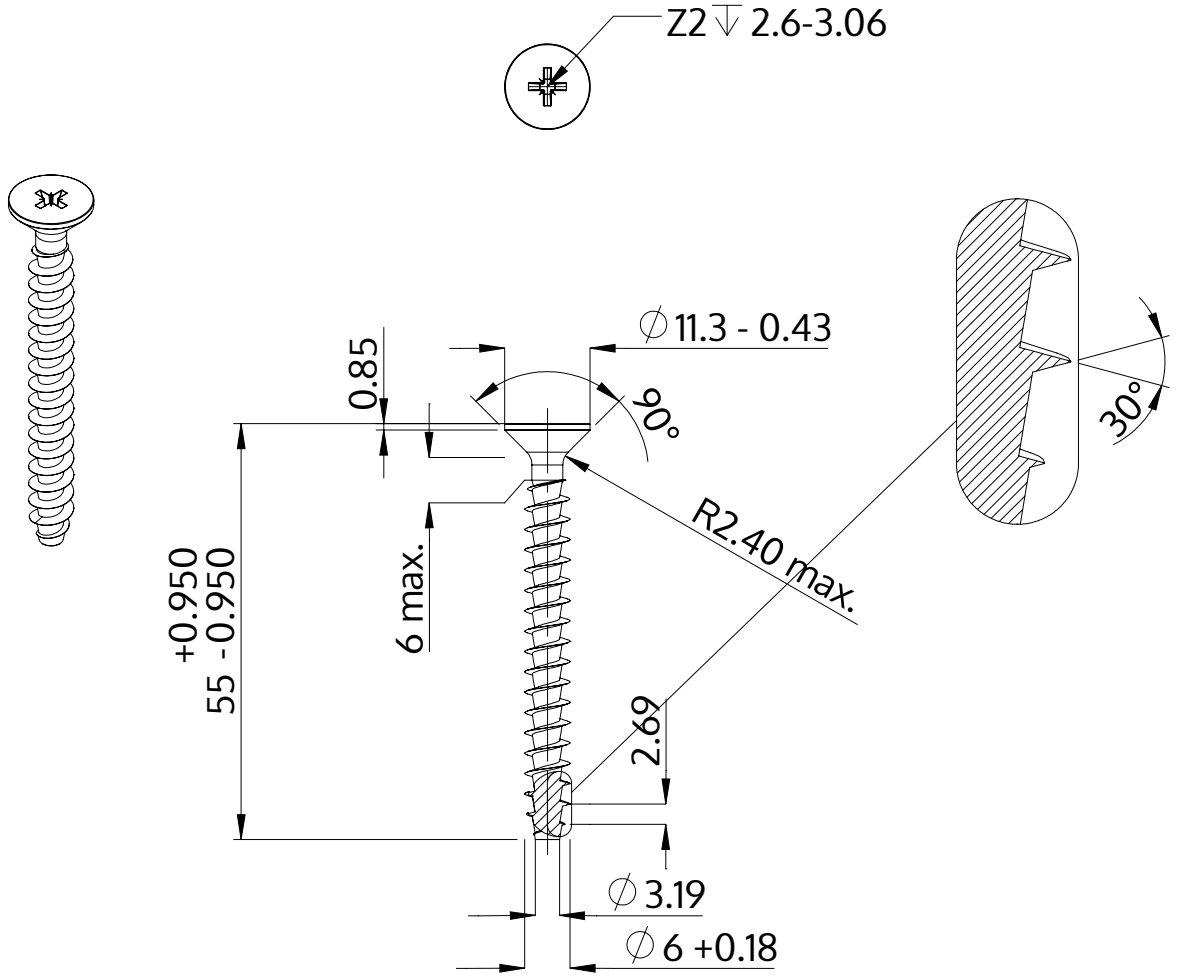

Beschrijving	STP23A 6.0x55.0 - Z2
Materiaal	roestvrij staal A2
Oppervlak	blank, geetst en gepassieveerd
Gewicht	6.748 kg / 1000 stuk

SCREWERK	**STP23A0600550E**	
Metrische tekening A4	Schaal None:1	2024-04