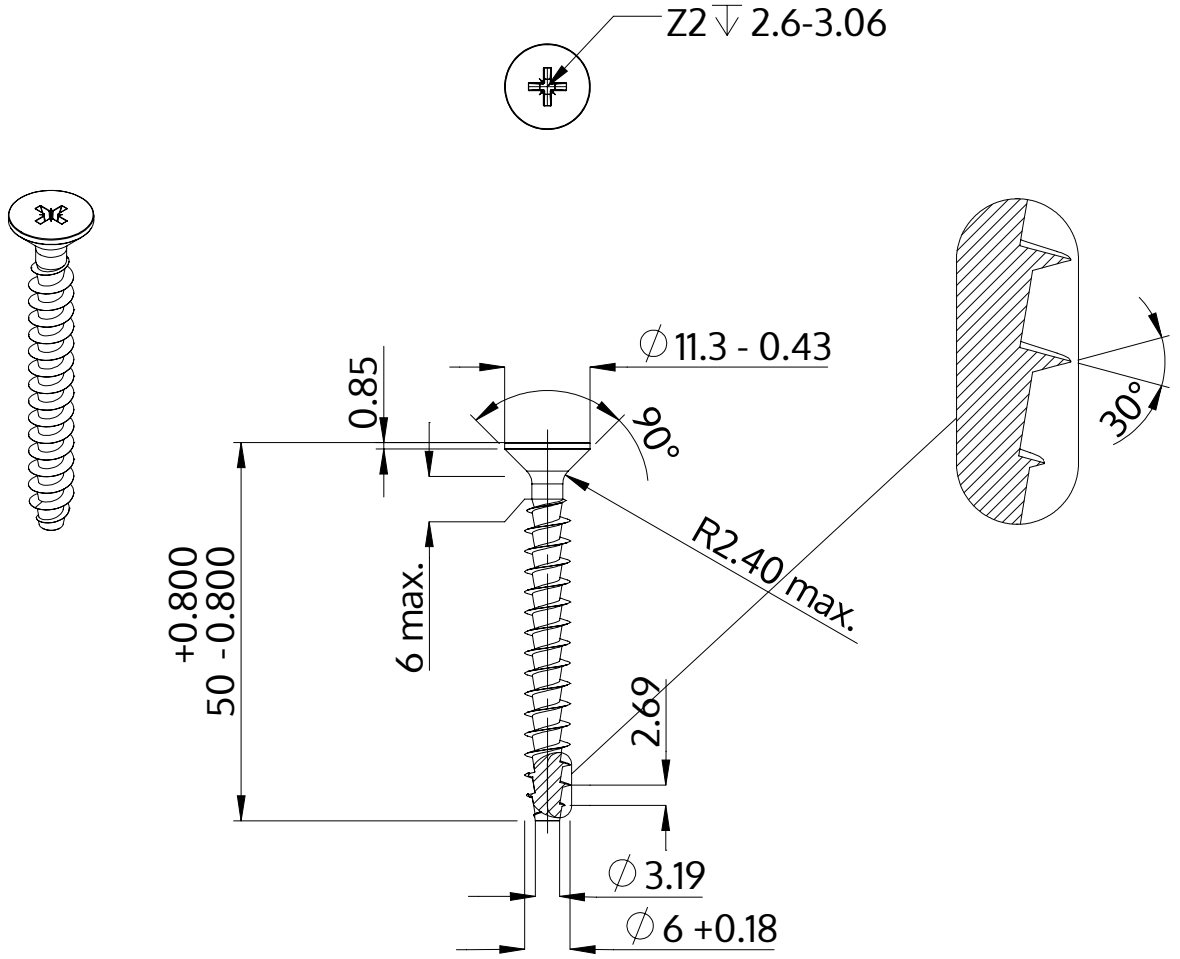

Açıklaması	STP23A 6.0x50.0 - Z2
Malzeme	Çelik, sertleştirilmiş
Kaplama	galvanizli 5-7 µm, temperliö mavi / şeffaf pasifleştirilmiştir
Ağırlık	6.238 kg / 1000 Adet

SCREWERK	**STP23A0600500S**	
Metrik çizim A4	Ölçeklendirme 1:1	2024-10