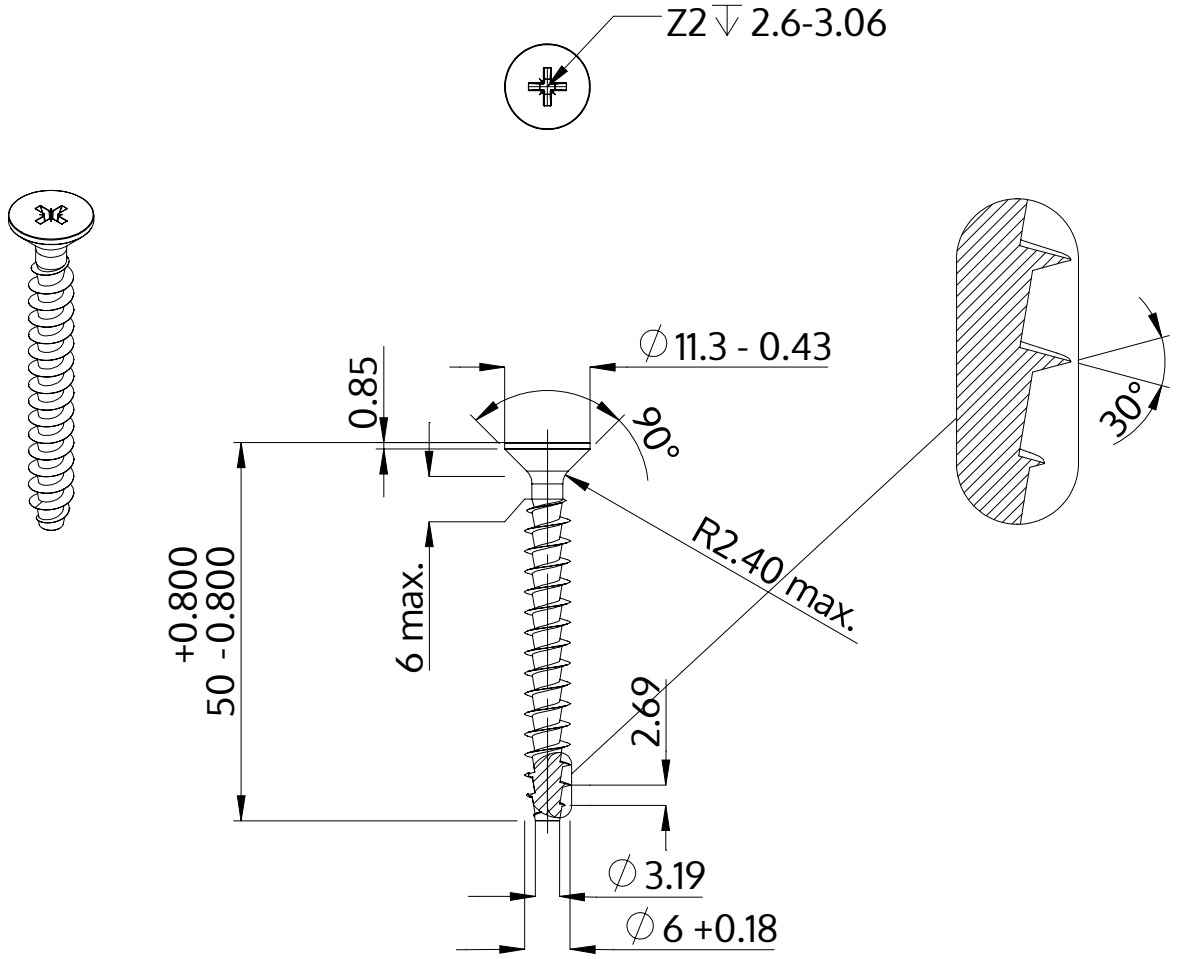

Beschrijving	STP23A 6.0x50.0 - Z2
Materiaal	veredeld staal
Oppervlak	verzinkt 5-7 µm, getempert, blauw / transparant gepassiveerd
Gewicht	6.238 kg / 1000 stuk

SCREWERK	**STP23A0600500S**	
Metrische tekening A4	Schaal 1:1	2024-10