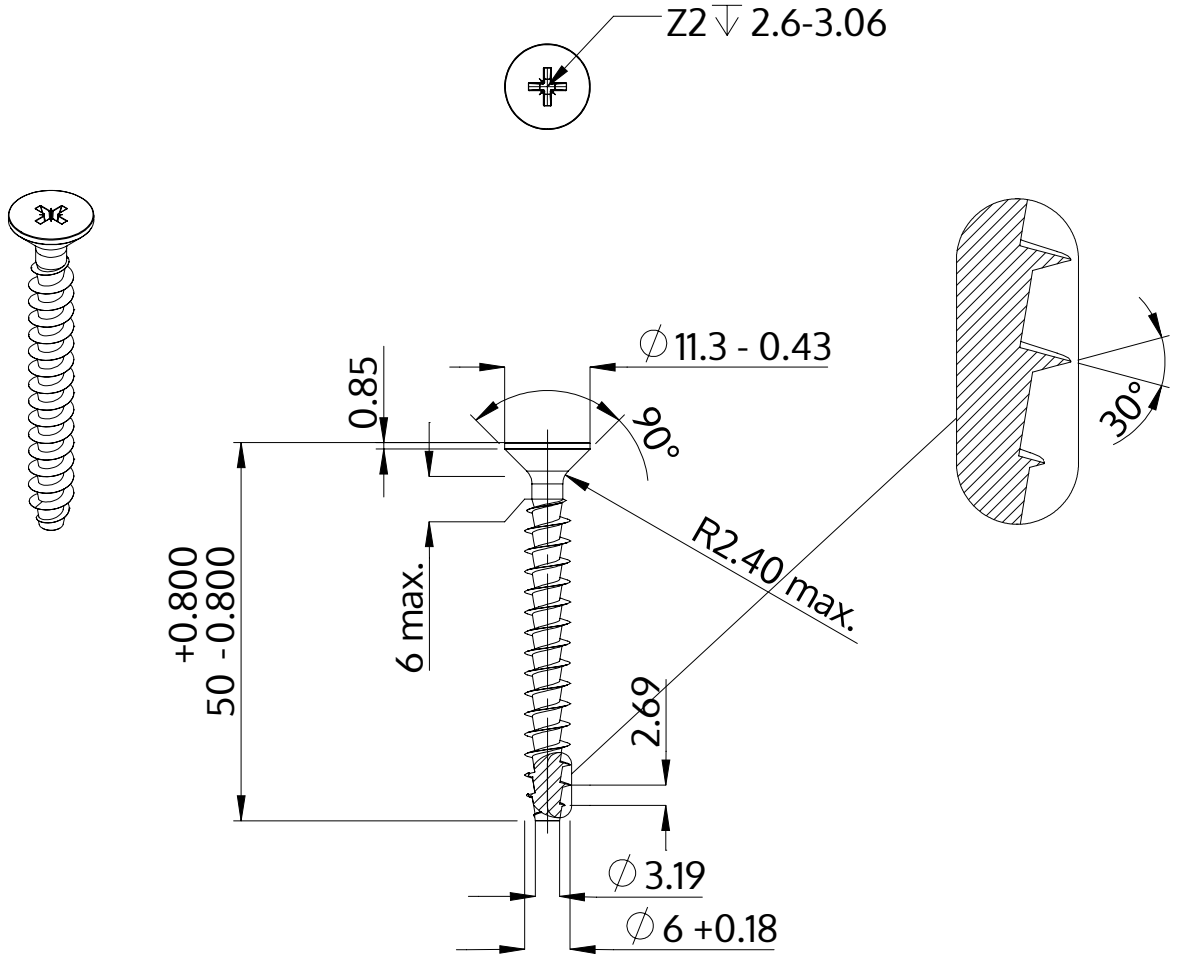

Descrição	STP23A 6.0x50.0 - Z2
Material	inox A2
Superfície	Decapado e passivado
Peso	6.238 kg / 1000 peças

SCREWERK	**STP23A0600500E**	
Desenho Métrico A4	Escala None:1	2024-05