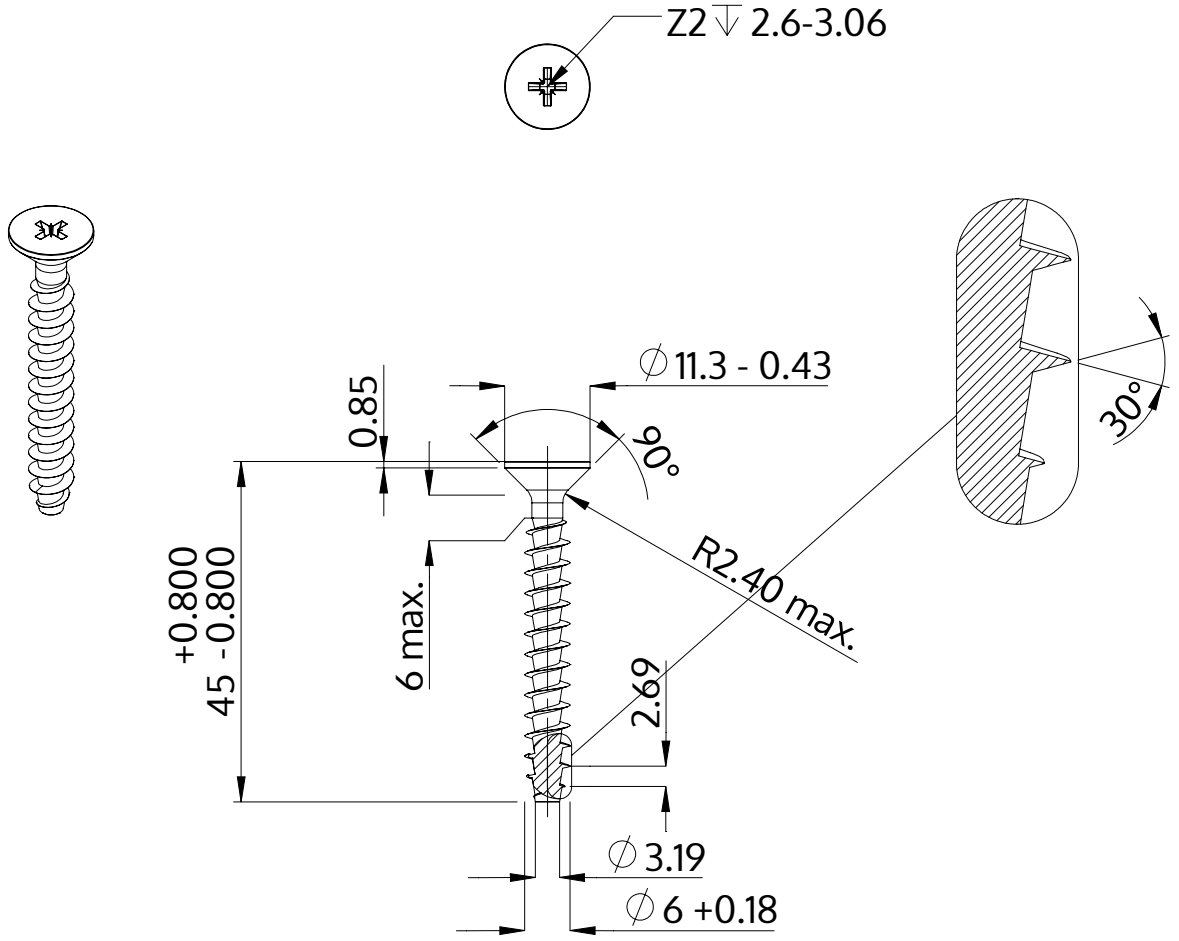

Description	STP23A 6.0x45.0 - Z2
Matière	acier inoxydable A2
Surface	brillant décapé et passivé
Poids	5.727 kg / 1000 Unité

SCREWERK	**STP23A0600450E**	
Dessin métrique A4	Redimensionner 1:1	2024-10