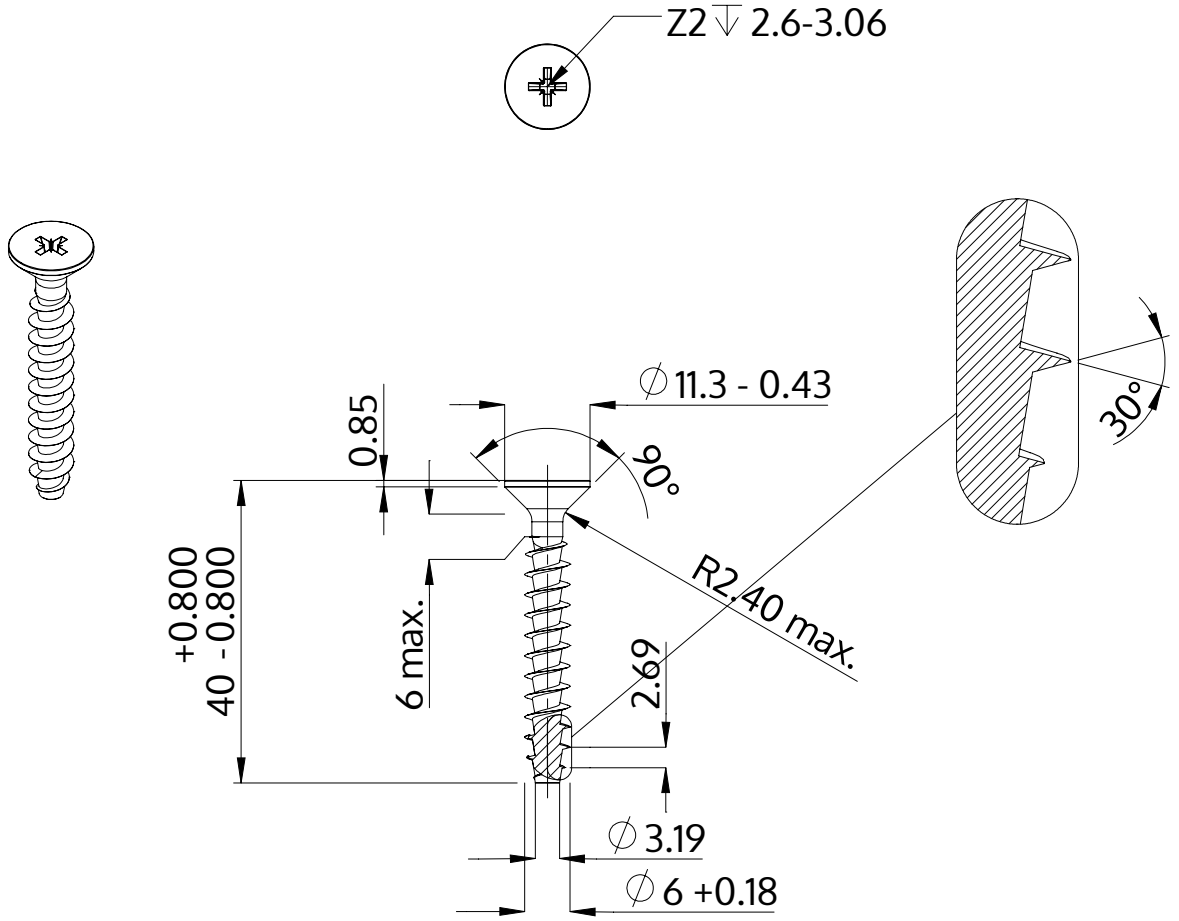

Описание	STP23A 6.0x40.0 - Z2
Материал	Нержавеющая сталь A2
Поверхность	Светлый отжиг и пассивация
Вес	5.217 kg / 1000 Штука

SCREWERK	**STP23A0600400E**	
Метрический чертеж A4	Шкала 1:1	2024-10