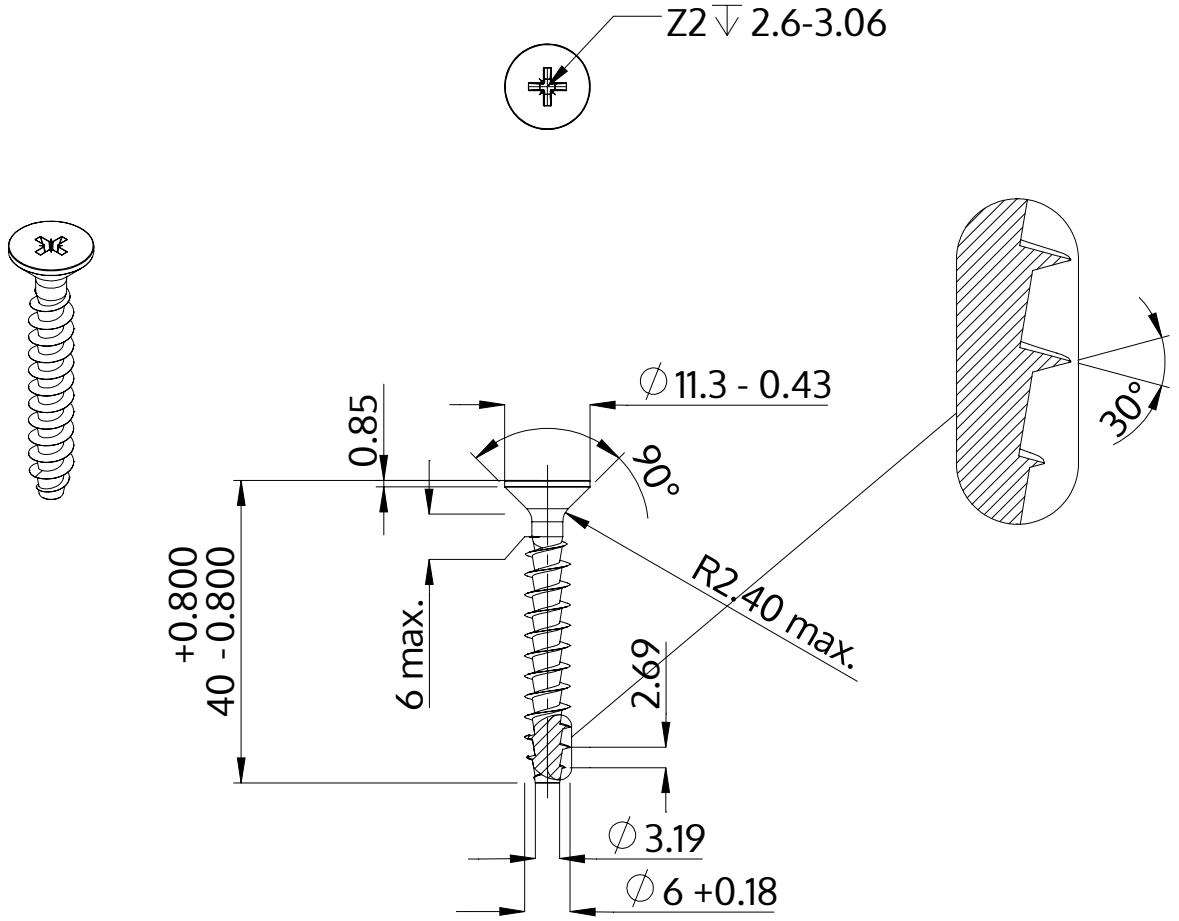

Descrição	STP23A 6.0x40.0 - Z2
Material	inox A2
Superfície	Decapado e passivado
Peso	5.217 kg / 1000 peças

SCREWERK	**STP23A0600400E**	
Desenho Métrico A4	Escala 1:1	2024-10