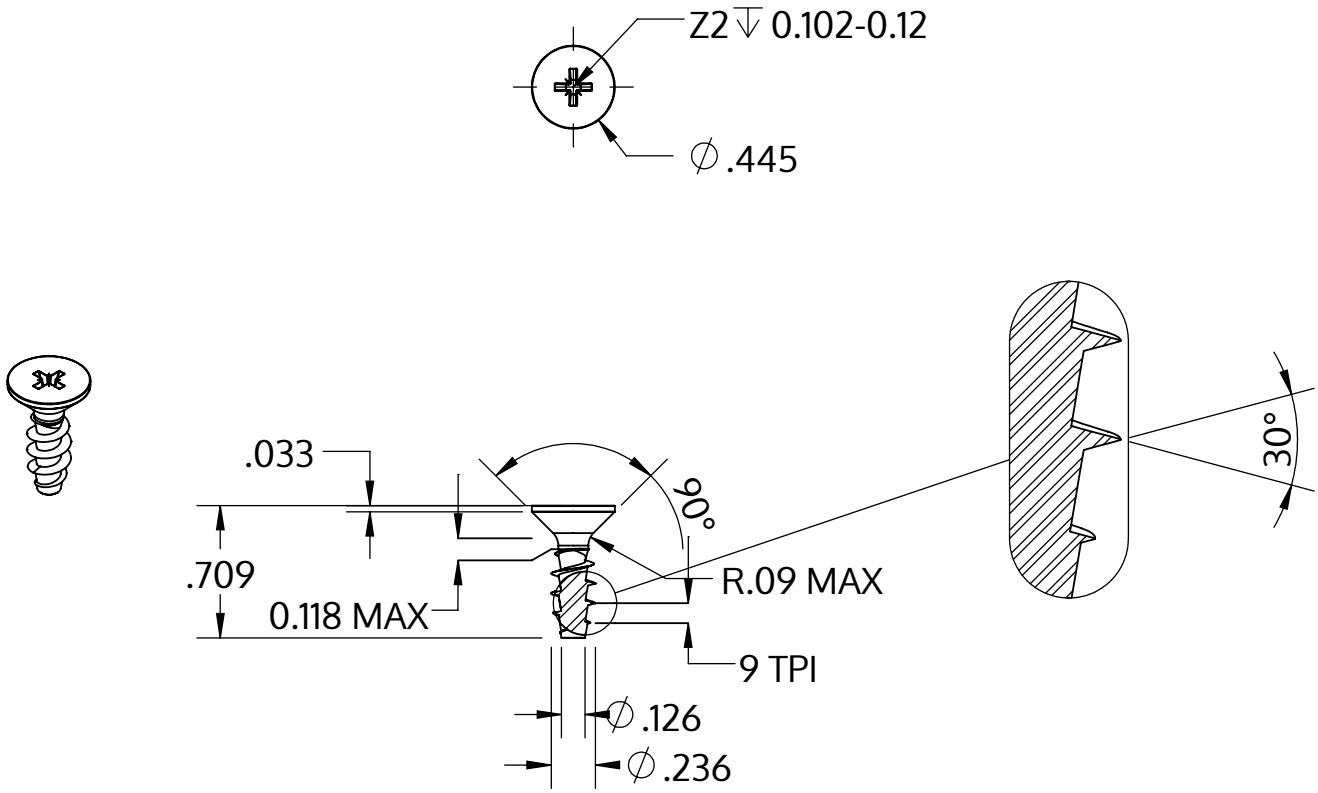


| | |
|---|---|
| Metric size | M6 x 2.69 mm |
| US size (converted) | #0.236-9 |
| | Tolerances [inch] |
| Length | +/- 0.021 |
| Head diameter | +0 / -0.016 |
| Head height | |
| Thread diameter | +0.007 / -0 |

| | |
|---|---|
| Descrizione | STP23A 6.0x18.0 - Z2 |
| Materiale | acciaio inossidabile A2 |
| Superficie | bianco-decapato e passivato |
| Peso | 2.970 kg / 1000 pezzi |

SCREWERK

**STP23A0600180E**

| | | |
|---|---|---|
| _Zoll Zeichnung Größe A | Scala 1:1 | 2024-10 |