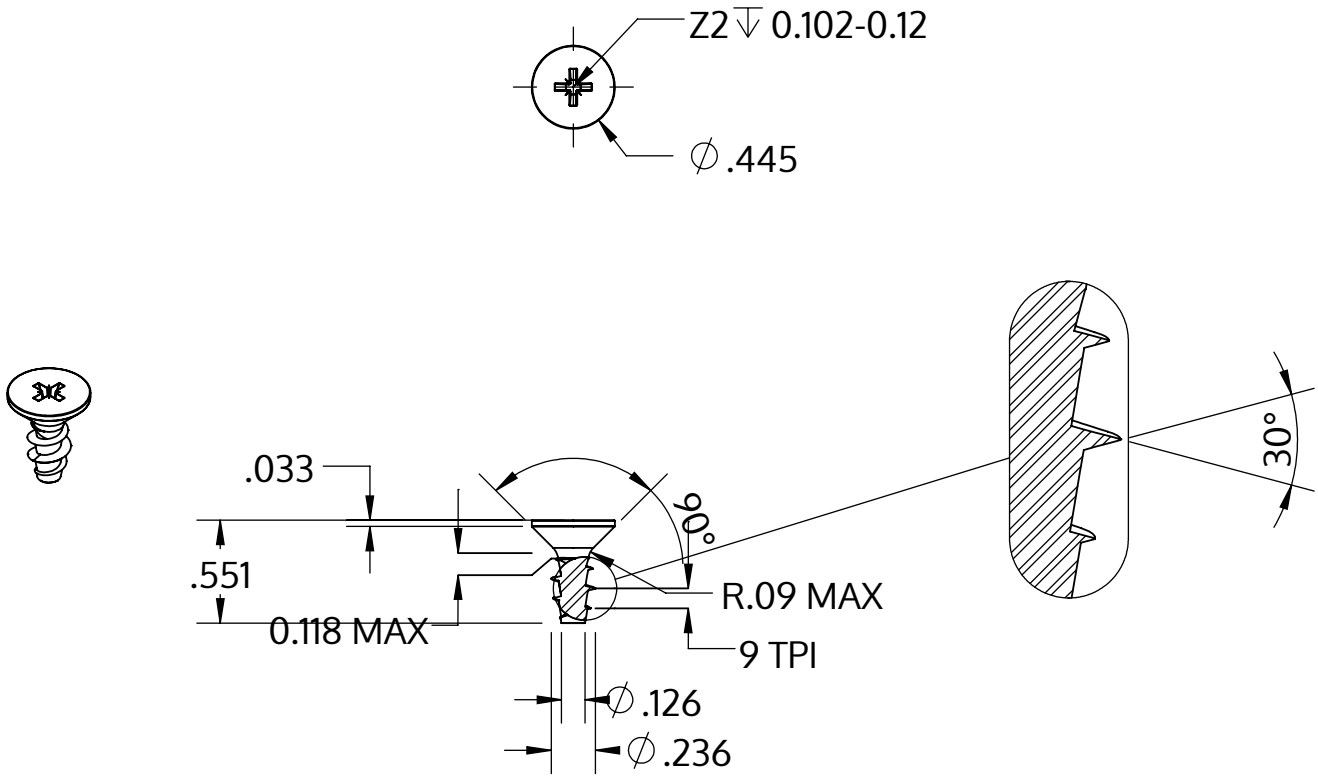


| | |
|---|---|
| Metric size | M6 x 2.69 mm |
| US size (converted) | #0.236-9 |
| | Tolerances [inch] |
| Length | +/- 0.021 |
| Head diameter | +0 / -0.016 |
| Head height | |
| Thread diameter | +0.007 / -0 |

| | |
|---|---|
| Описание | STP23A 6.0x14.0 - Z2 |
| Материал | Нержавеющая сталь A2 |
| Поверхность | Светлый отжиг и пассивация |
| Вес | 2.562 kg / 1000 Штука |

SCREWERK

**STP23A0600140E**

| | | |
|---|---|---|
| _Zoll Zeichnung Größe A | Шкала 1:1 | 2024-10 |