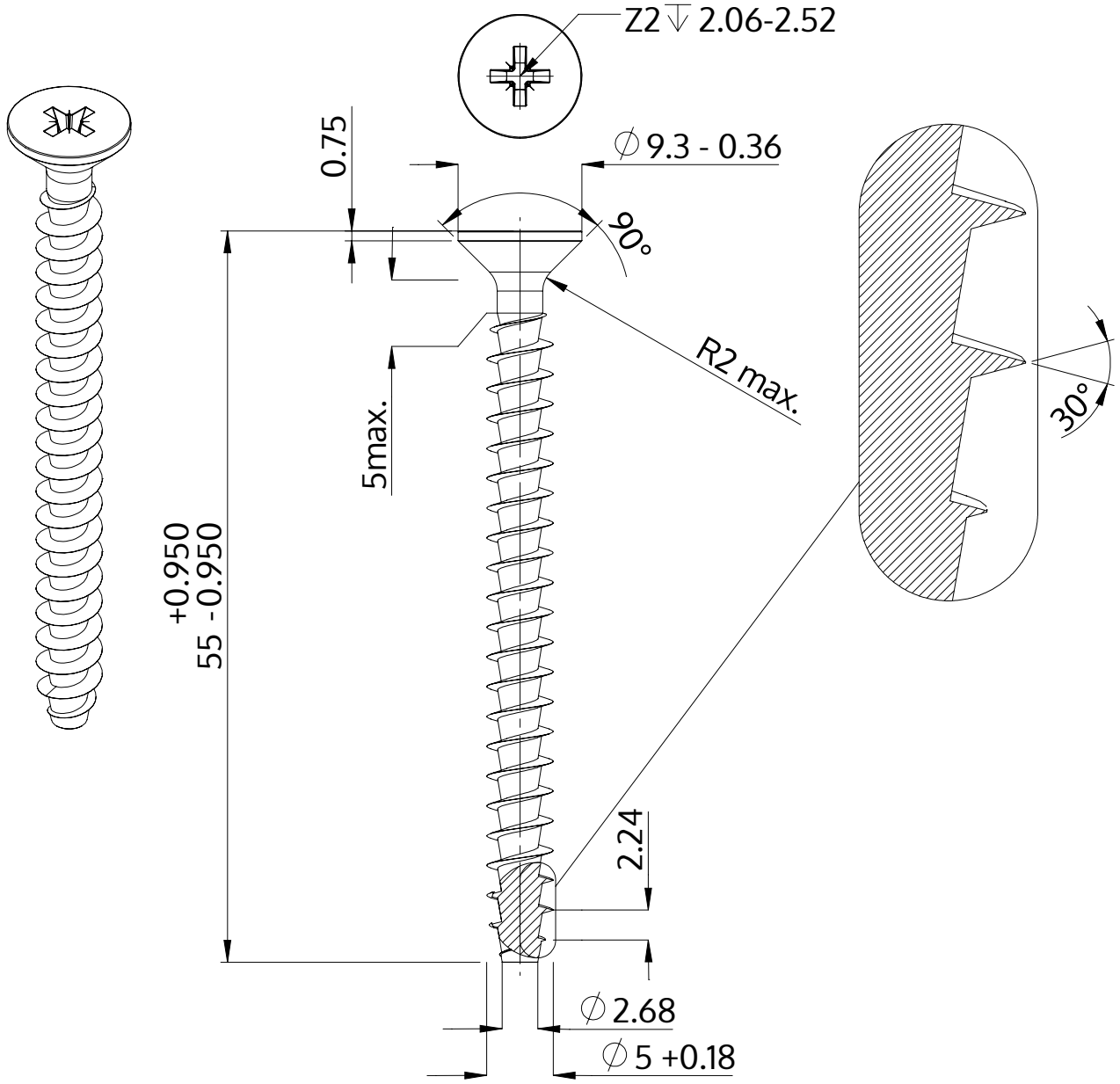

Açıklaması	STP23A 5.0x55.0 - Z2
Malzeme	Paslanmaz Çelik A2
Kaplama	Parlak, cilalanmış ve pasifleştirilmiştir
Ağırlık	4.537 kg / 1000 Adet

SCREWERK	**STP23A0500550E**	
Metrik çizim A4	Ölçeklendirme 2:1	2024-10