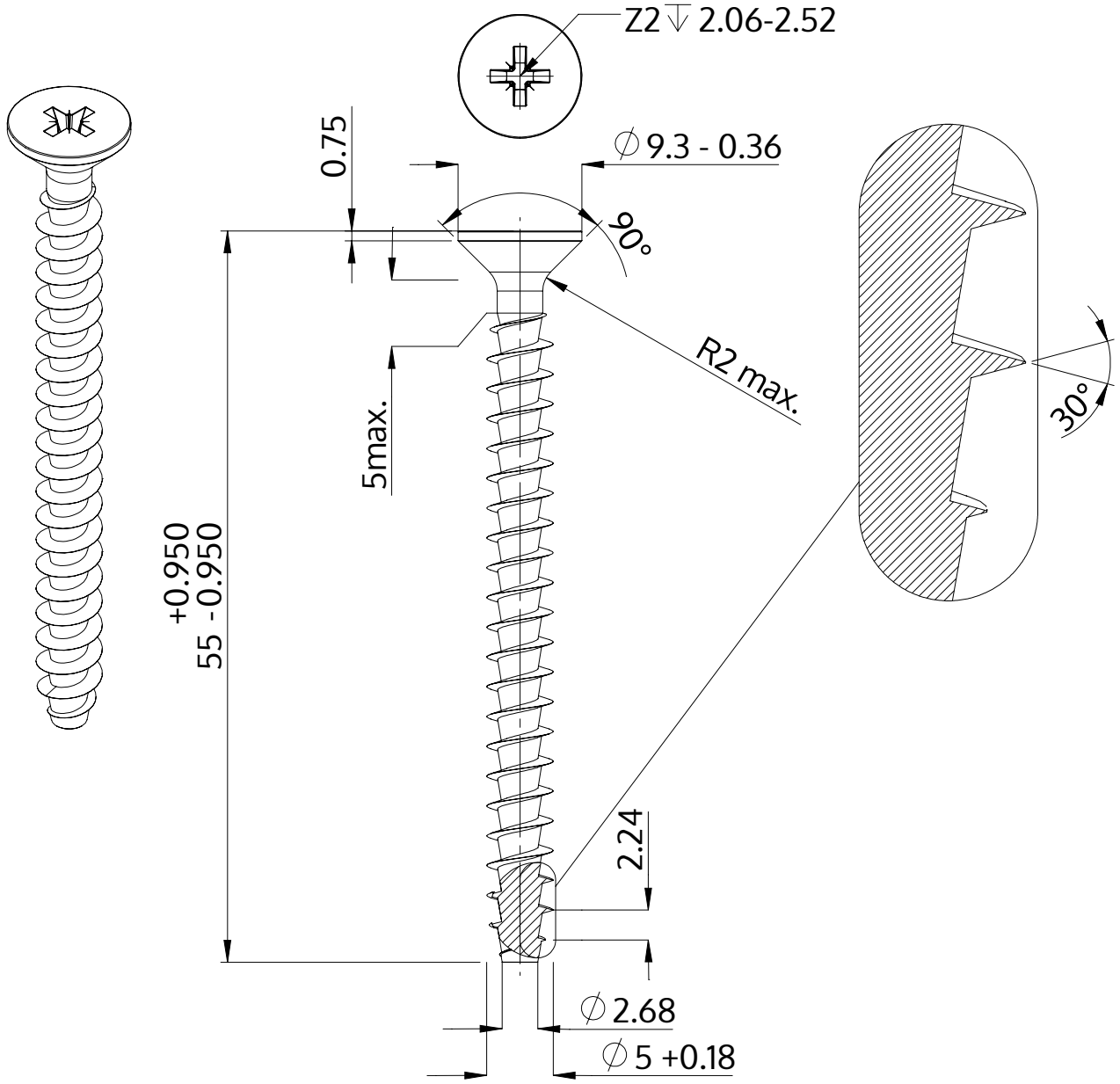

Descrição	STP23A 5.0x55.0 - Z2
Material	inox A2
Superfície	Decapado e passivado
Peso	4.537 kg / 1000 peças

SCREWERK	**STP23A0500550E**	
Desenho Métrico A4	Escala 2:1	2024-10