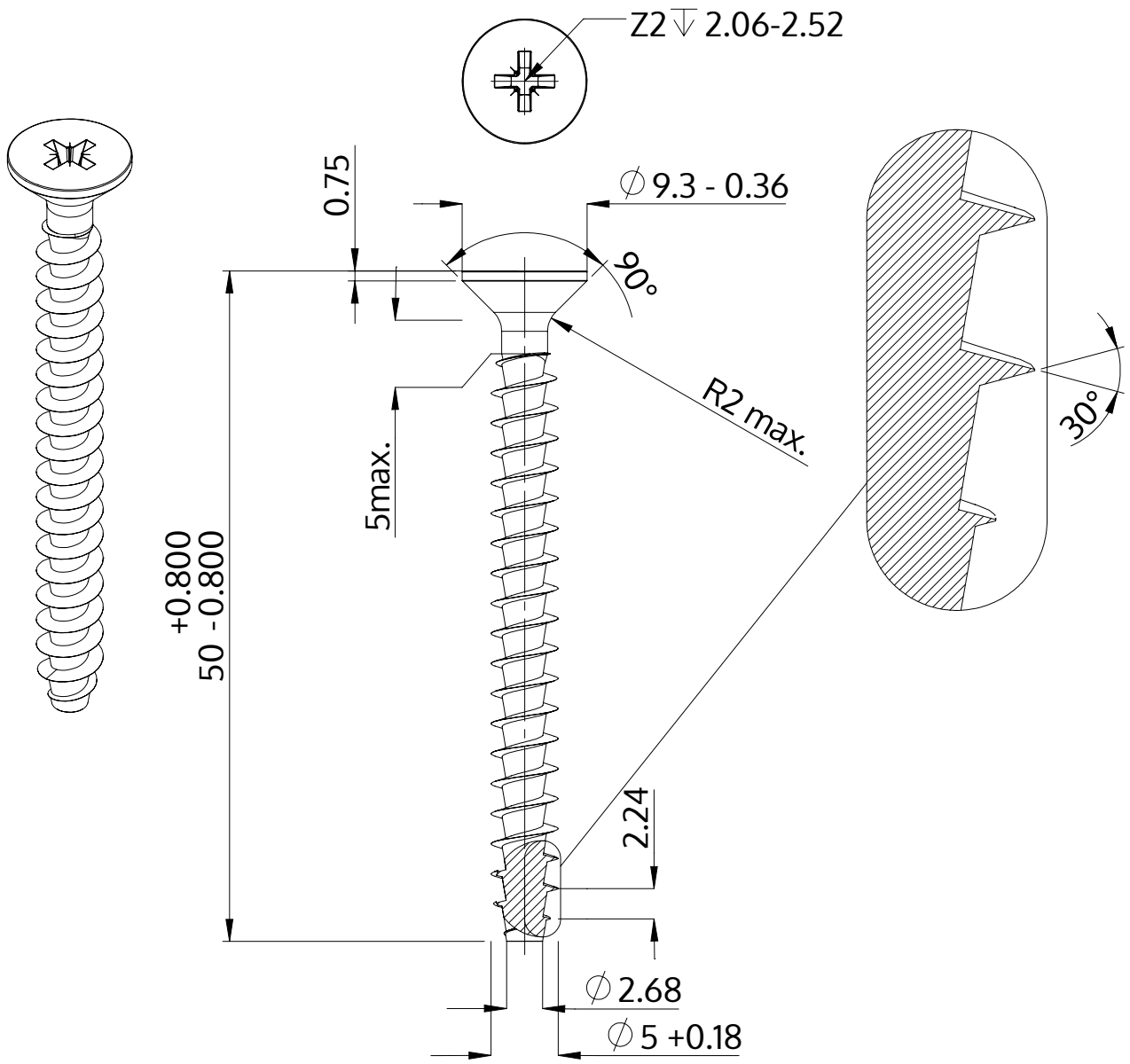

Popis	STP23A 5.0x50.0 - Z2
Materiál	Temperovaná ocel
Povrch	Pozinkovaná 5-7 µm, temperovaná, modrá, pasivovaná průhledně
Hmotnost	4.166 kg / 1000 Kus

SCREWERK	**STP23A0500500S**	
Metric výkres A4	Měřítko 2:1	2024-10