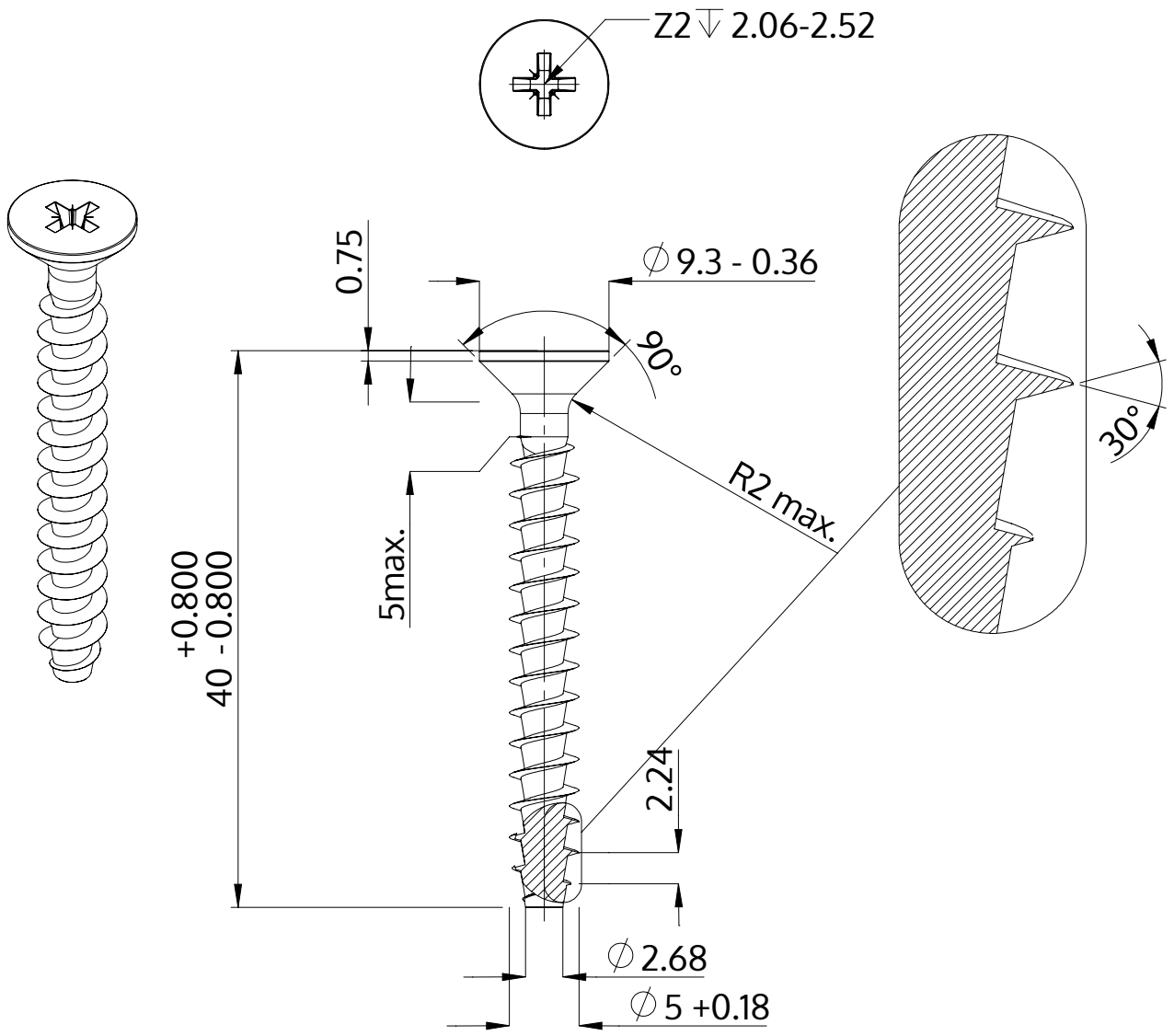

Descripción	STP23A 5.0x40.0 - Z2
Material	Acero Inoxidable A2
Superficie	Laminado brillante, barnizado y pasivado
Peso	3.426 kg / 1000 Piezas

SCREWERK	**STP23A0500400E**	
Diseño métrico	Escalada 2:1	2024-10