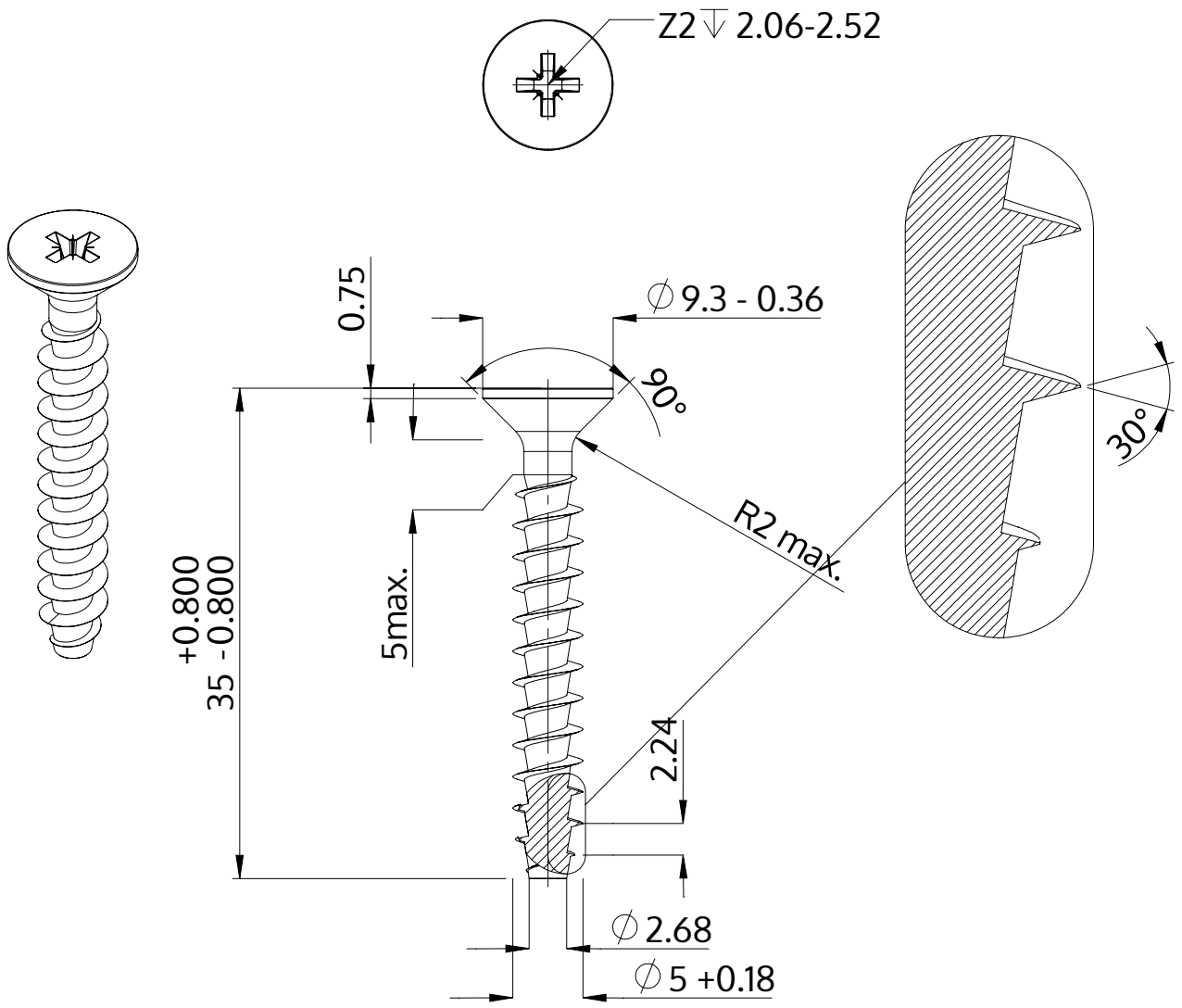

Descripción	STP23A 5.0x35.0 - Z2
Material	Acero, endurecido
Superficie	galvanizado 5-7 micras, recocido, azul / pasivado transparente
Peso	3.055 kg / 1000 Piezas

SCREWERK	**STP23A0500350S**	
Diseño métrico	Escalada None:1	2024-04