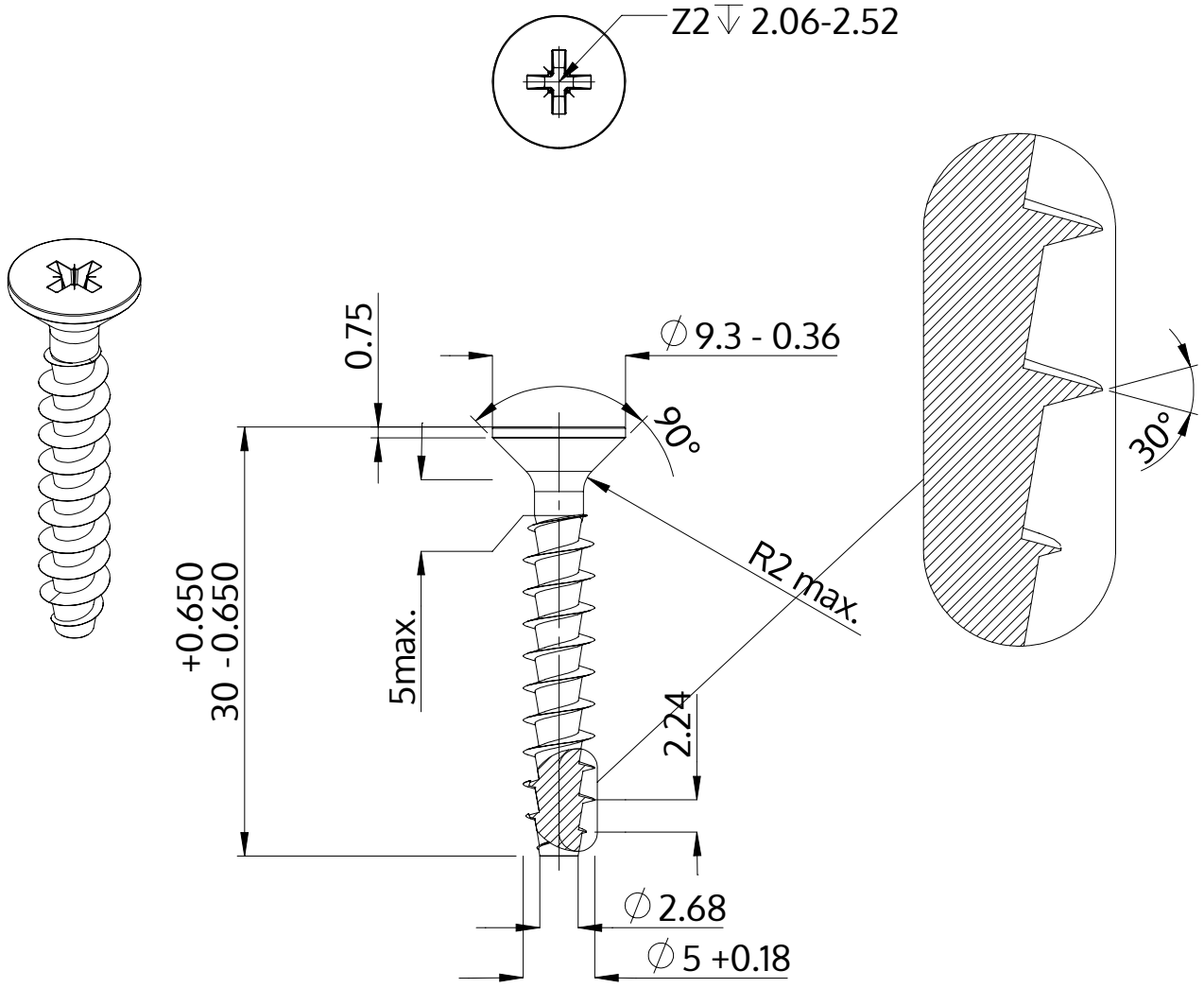

Açıklaması	STP23A 5.0x30.0 - Z2
Malzeme	Çelik, sertleştirilmiş
Kaplama	galvanizli 5-7 µm, temperliö mavi / şeffaf pasifleştirilmiştir
Ağırlık	2.685 kg / 1000 Adet

SCREWERK	**STP23A0500300S**	
Metrik çizim A4	Ölçeklendirme 2:1	2024-10