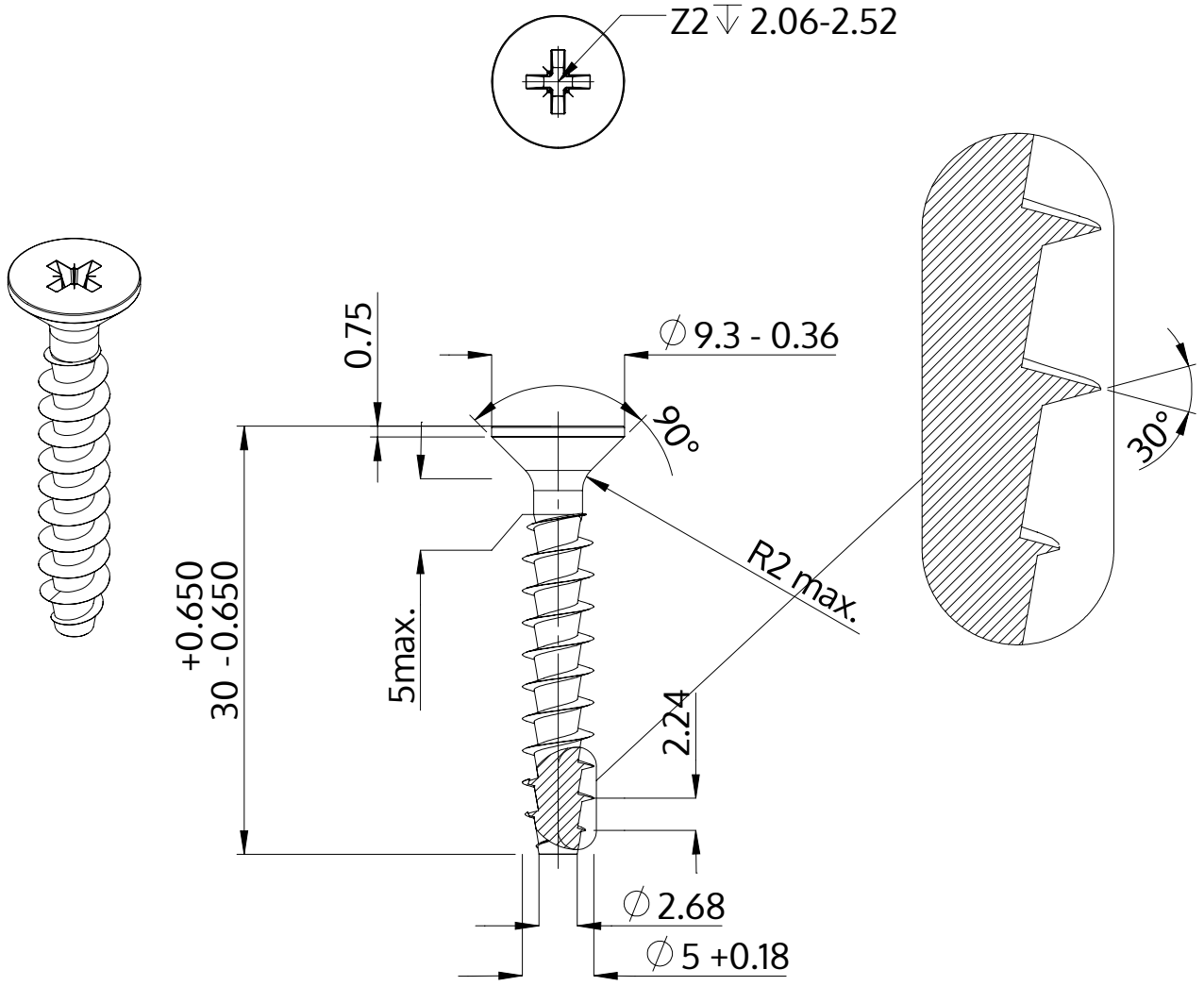

Descrição	STP23A 5.0x30.0 - Z2
Material	aço, endurecido
Superfície	zincado 5-7 µm, galvanizado, azul / passivado transparente
Peso	2.685 kg / 1000 peças

SCREWERK	**STP23A0500300S**	
Desenho Métrico A4	Escala 2:1	2024-10