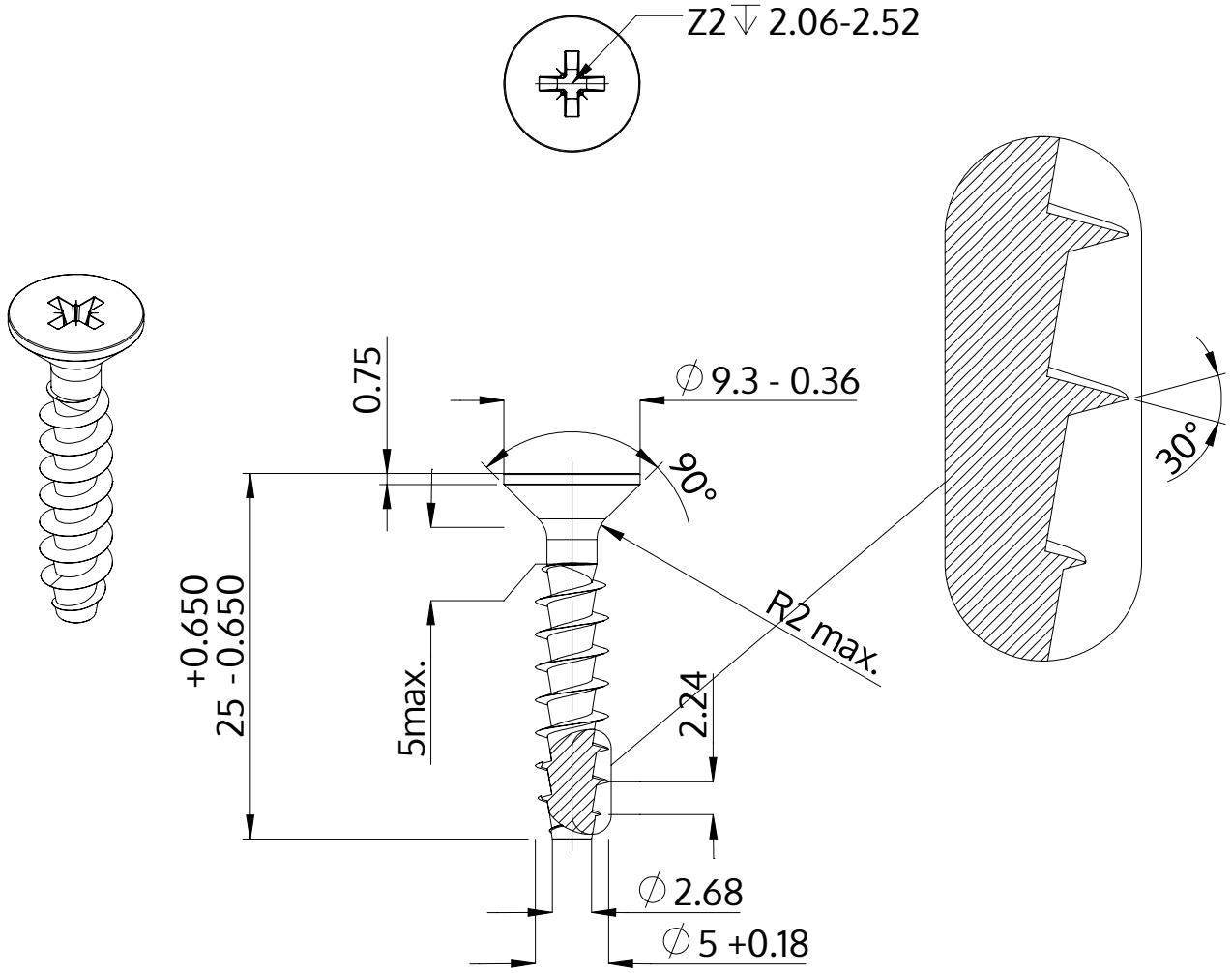

Açıklaması	STP23A 5.0x25.0 - Z2
Malzeme	Paslanmaz Çelik A2
Kaplama	Parlak, cilalanmış ve pasifleştirilmiştir
Ağırlık	2.315 kg / 1000 Adet

SCREWERK	**STP23A0500250E**	
Metrik çizim A4	Ölçeklendirme 2:1	2024-10