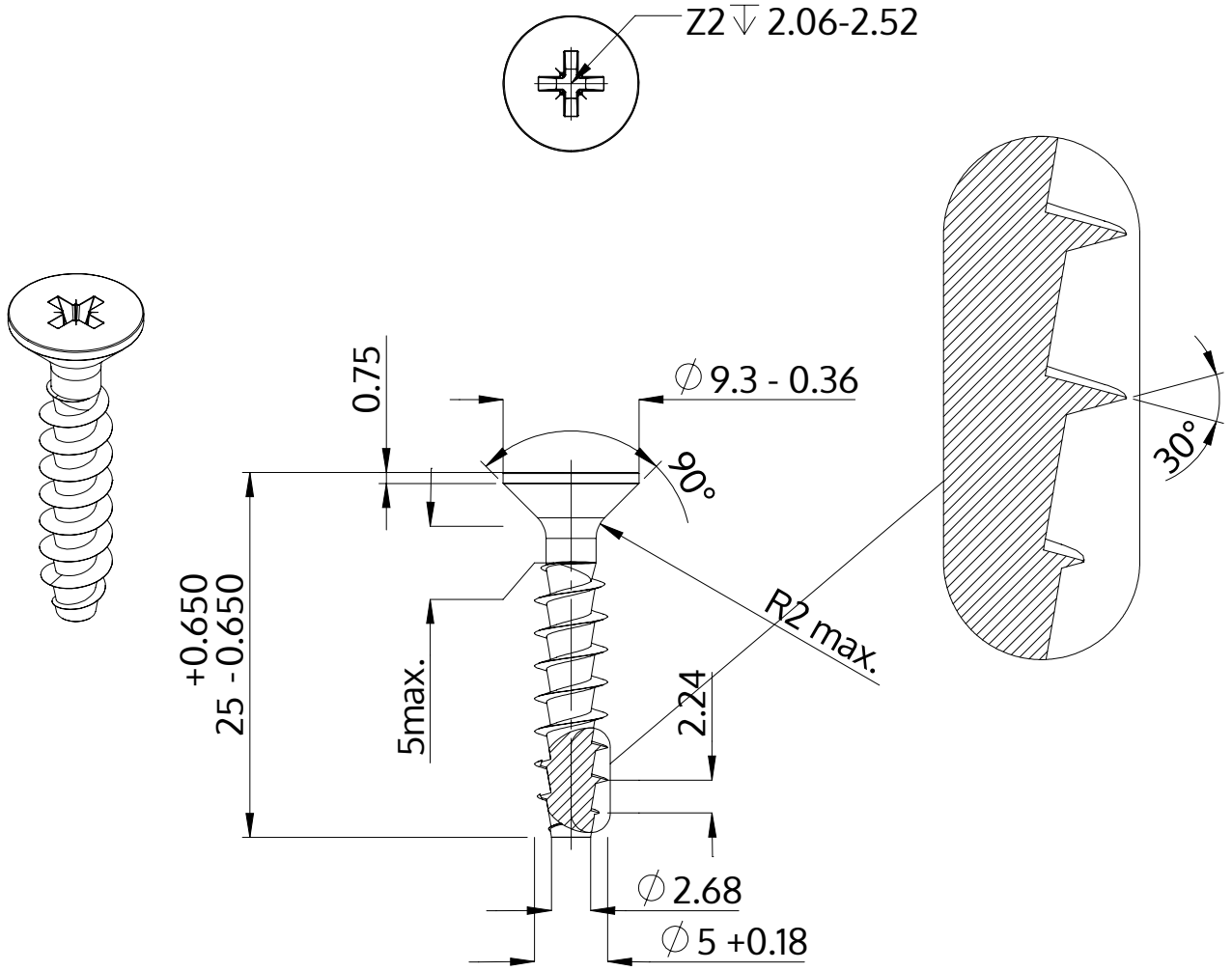

Description	STP23A 5.0x25.0 - Z2
Matière	acier inoxydable A2
Surface	brillant décapé et passivé
Poids	2.315 kg / 1000 Unité

SCREWERK	**STP23A0500250E**	
Dessin métrique A4	Redimensionner 2:1	2024-10