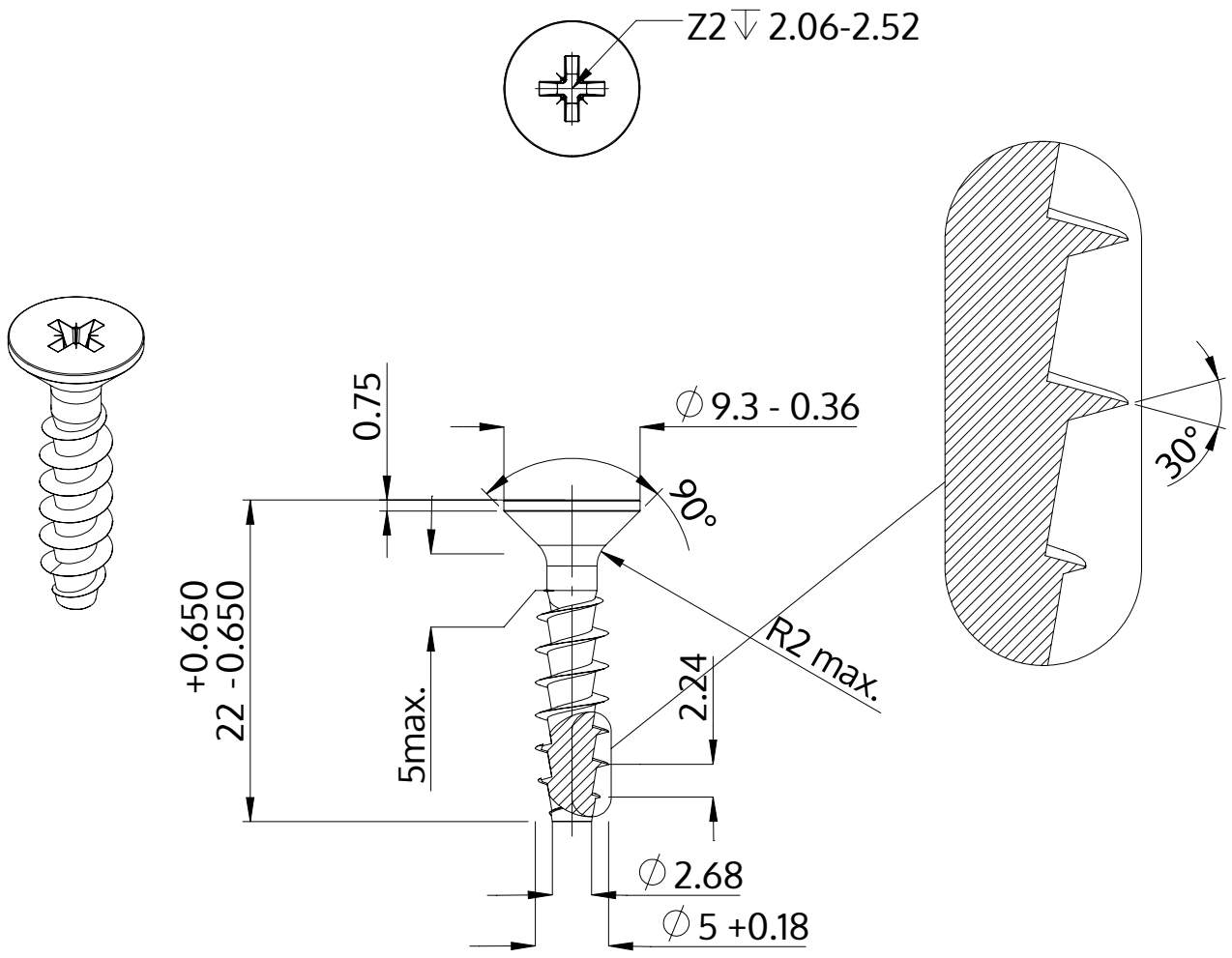


| | |
|---|---|
| Описание | STP23A 5.0x22.0 - Z2 |
| Материал | стомана, закалена |
| Повърхност | Цинково покритие 5-7 µm,топлинна обработка, синьо / прозрачно пасивиране |
| Тегло | 2.093 kg / 1000 Бройка |

| | | |
|---|---|---|
| SCREWERK | **STP23A0500220S** | |
| Метричен дизайн A4 | Мащаб 2:1 | 2024-10 |