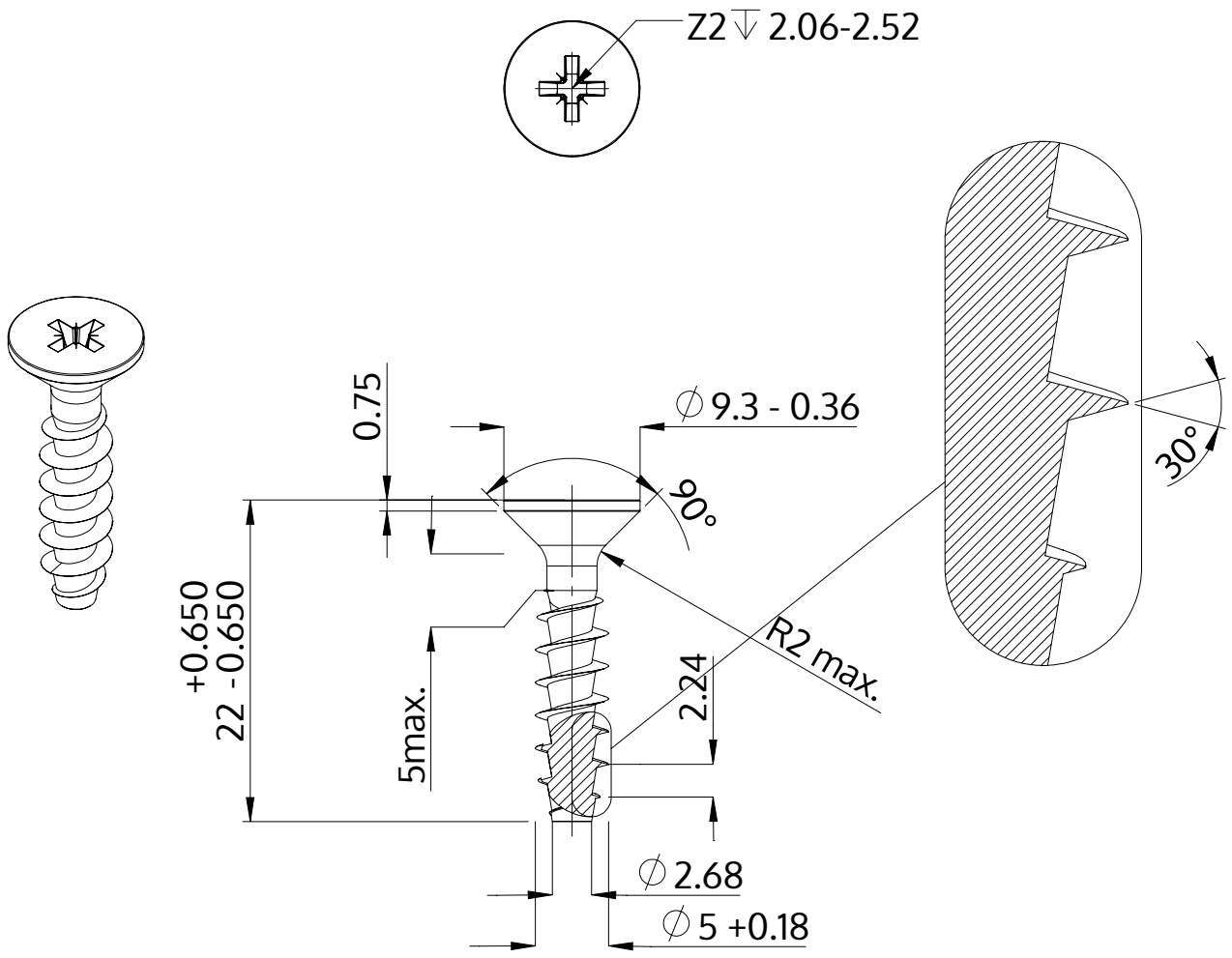

Beschrijving	STP23A 5.0x22.0 - Z2
Materiaal	roestvrij staal A4
Oppervlak	blank, geetst en gepassieveerd
Gewicht	2.093 kg / 1000 stuk

SCREWERK	**STP23A0500220C**	
Metrische tekening A4	Schaal 2:1	2024-10