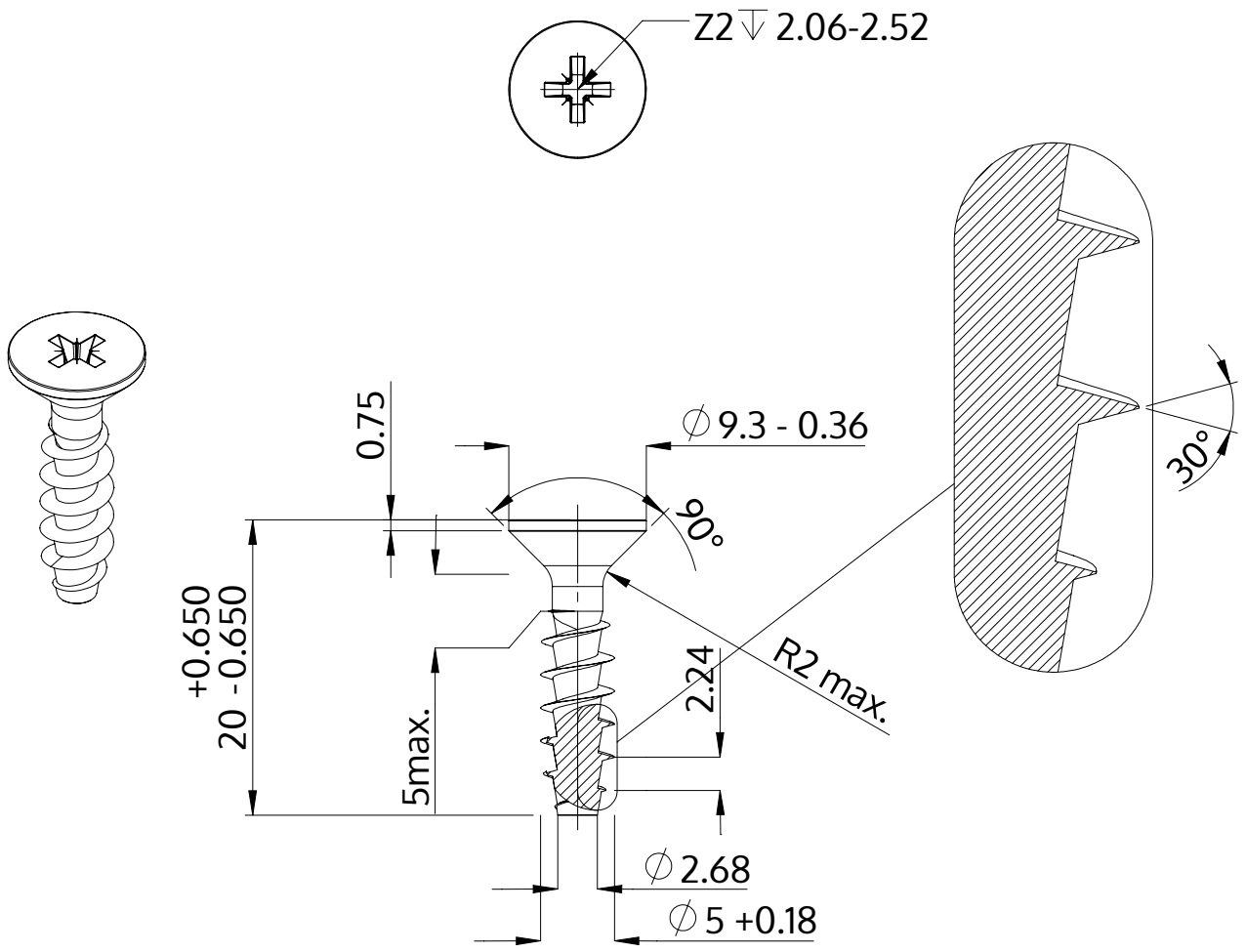

Descrizione	STP23A 5.0x20.0 - Z2
Materiale	acciaio, temprato
Superficie	zincato 5-7 micron, ricotto, blu / trasparente passivato
Peso	1.944 kg / 1000 pezzi

SCREWERK	**STP23A0500200S**	
Disegno metrico A4	Scala 2:1	2024-10