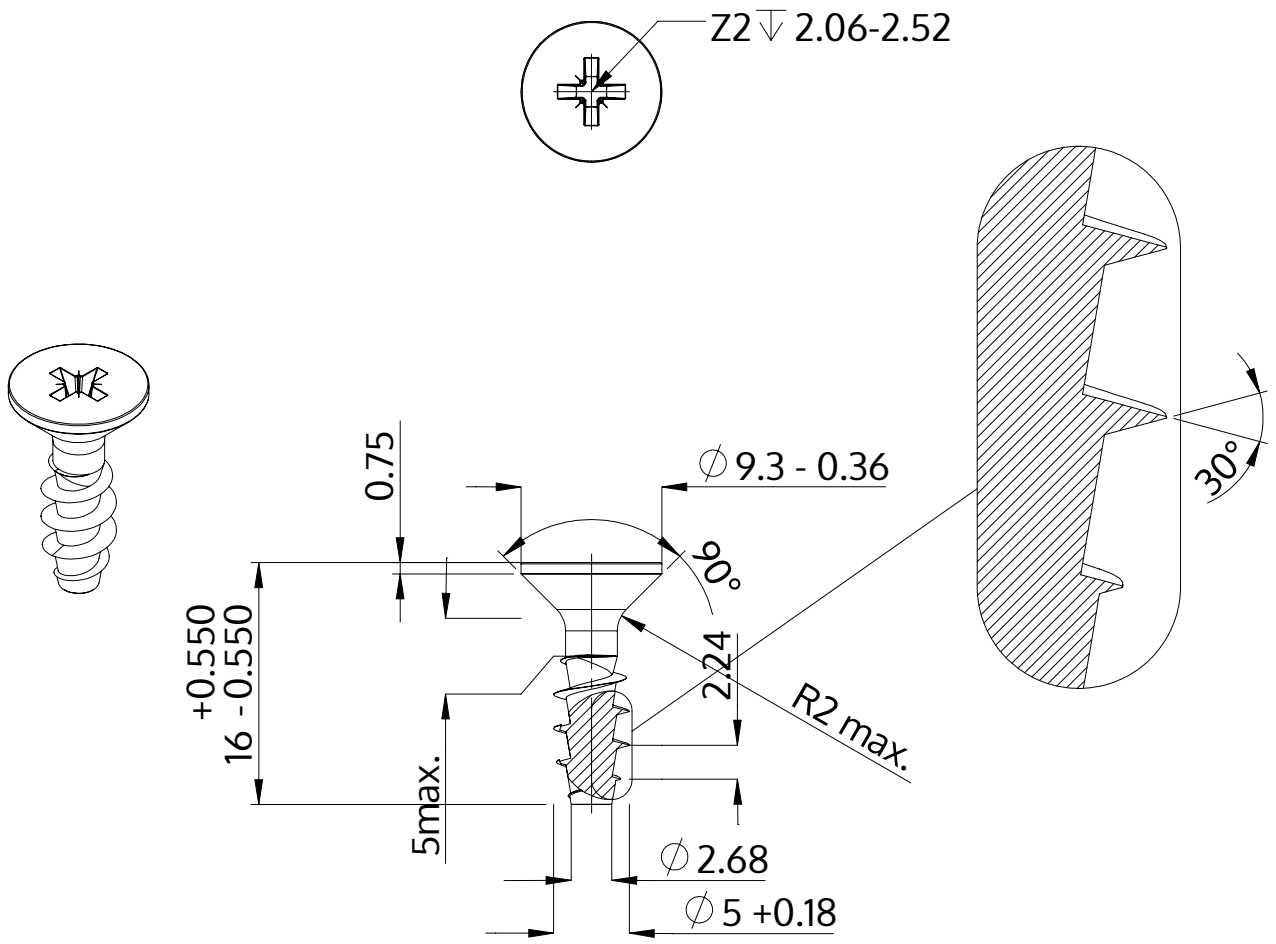

Beschrijving	STP23A 5.0x16.0 - Z2
Materiaal	veredeld staal
Oppervlak	verzinkt 5-7 µm, getempert, blauw / transparant gepassiveerd
Gewicht	1.648 kg / 1000 stuk

SCREWERK	**STP23A0500160S**	
Metrische tekening A4	Schaal None:1	2024-04