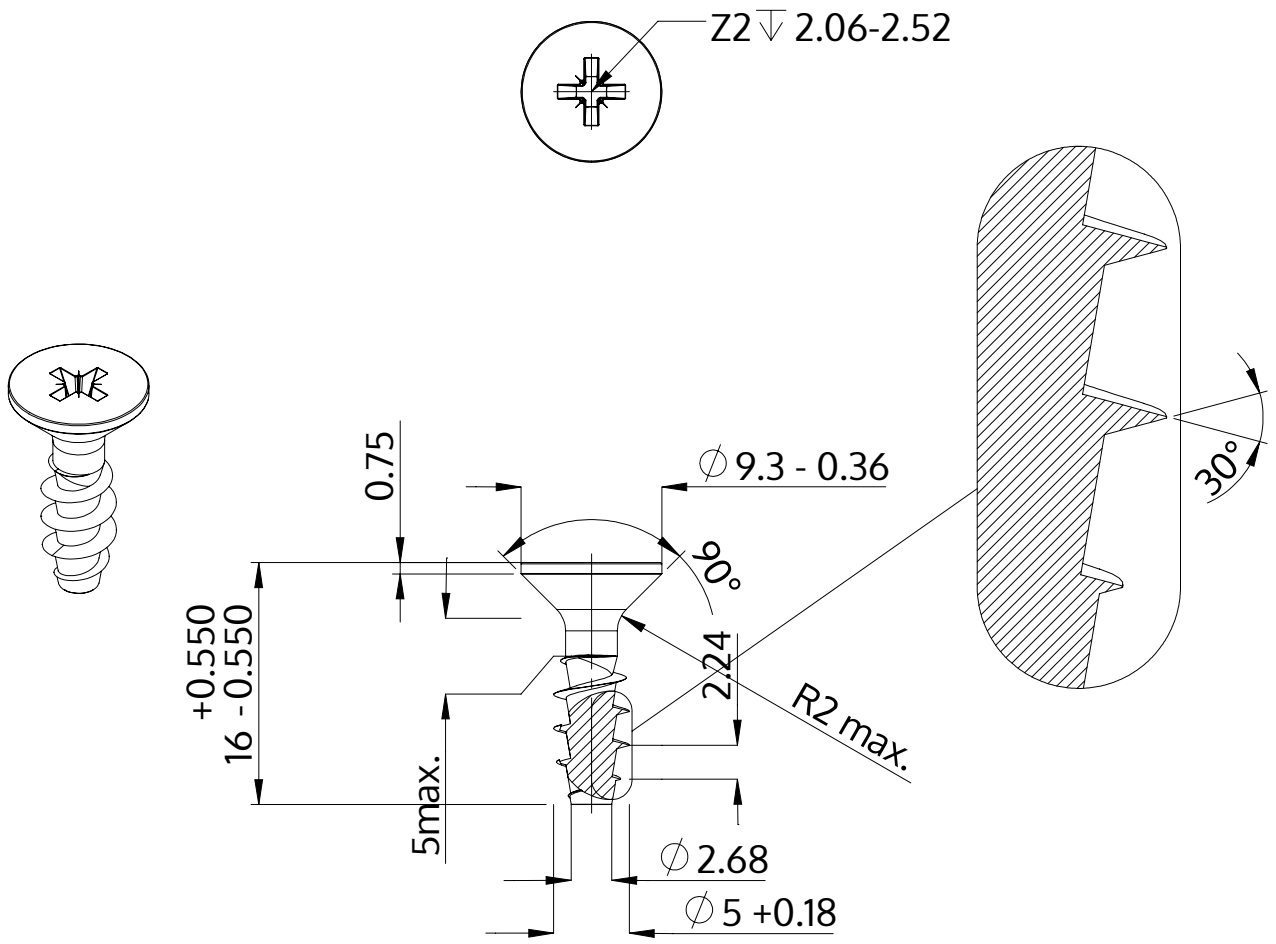

Description	STP23A 5.0x16.0 - Z2
Matière	Acier,trempé et revenu
Surface	zinguée 5-7 µm,recuit, bleue / passivée avec transparence
Poids	1.648 kg / 1000 Unité

SCREWERK	**STP23A0500160S**	
Dessin métrique A4	Redimensionner 2:1	2024-10