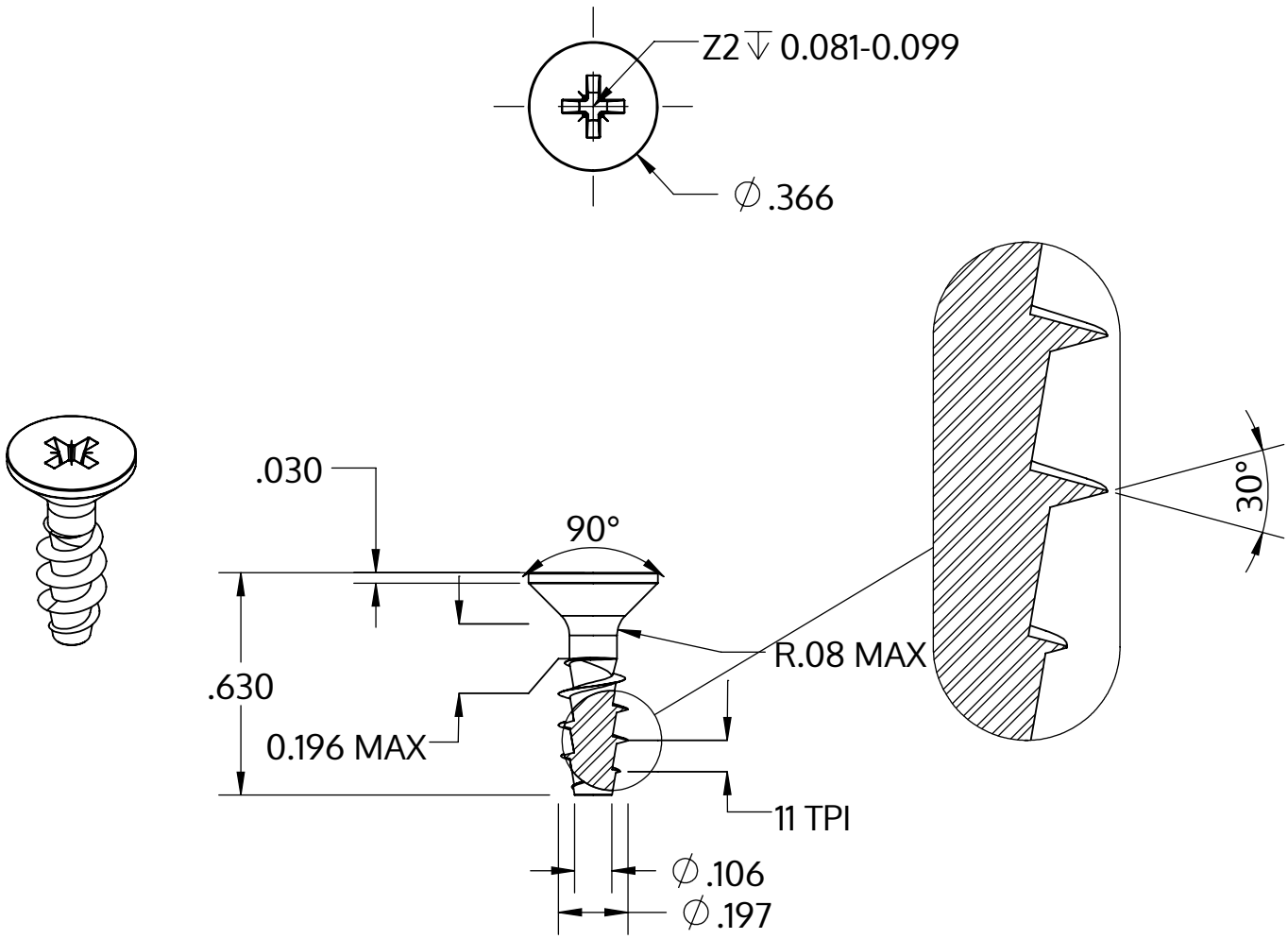


| | |
|---|---|
| Metric size | M5 x 2.24 mm |
| US size (converted) | #11-11 |
| | Tolerances [inch] |
| Length | +/- 0.021 |
| Head diameter | +0 / -0.014 |
| Head height | |
| Thread diameter | +0.007 / -0 |

| | |
|---|---|
| Описание | STP23A 5.0x16.0 - Z2 |
| Материал | неръждаема стомана A2 |
| Повърхност | гланциран, полиран, пасиваран |
| Тегло | 1.648 kg / 1000 Бройка |

| | | |
|---|---|---|
| SCREWERK | **STP23A0500160E** | |
| _Zoll Zeichnung Größe A | Мащаб 2:1 | 2024-10 |