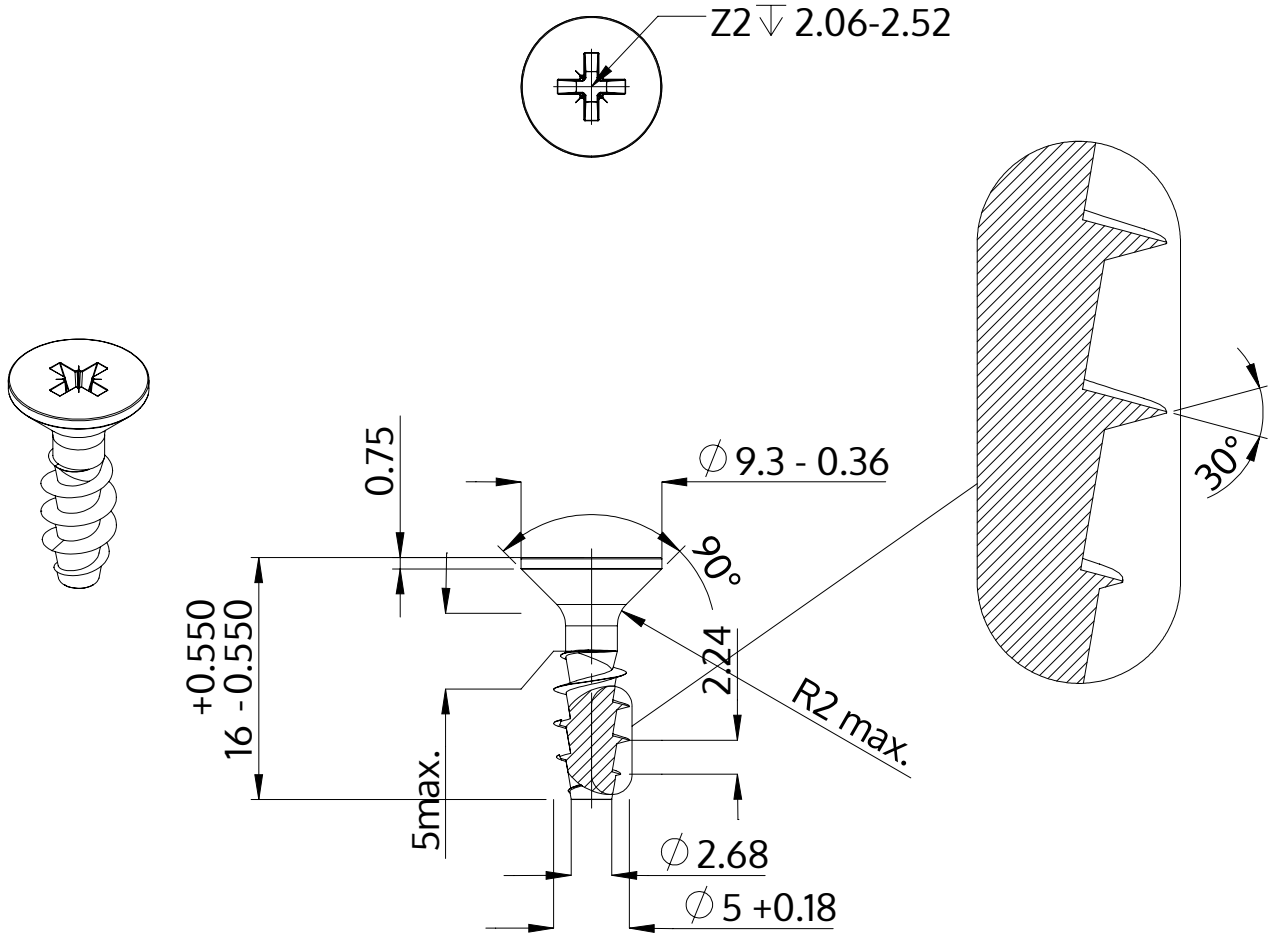

Описание	STP23A 5.0x16.0 - Z2
Материал	неръждаема стомана A2
Повърхност	гланциран, полиран, пасиваран
Тегло	1.648 kg / 1000 Бройка

SCREWERK	**STP23A0500160E**	
Метричен дизайн A4	Мащаб 2:1	2024-10