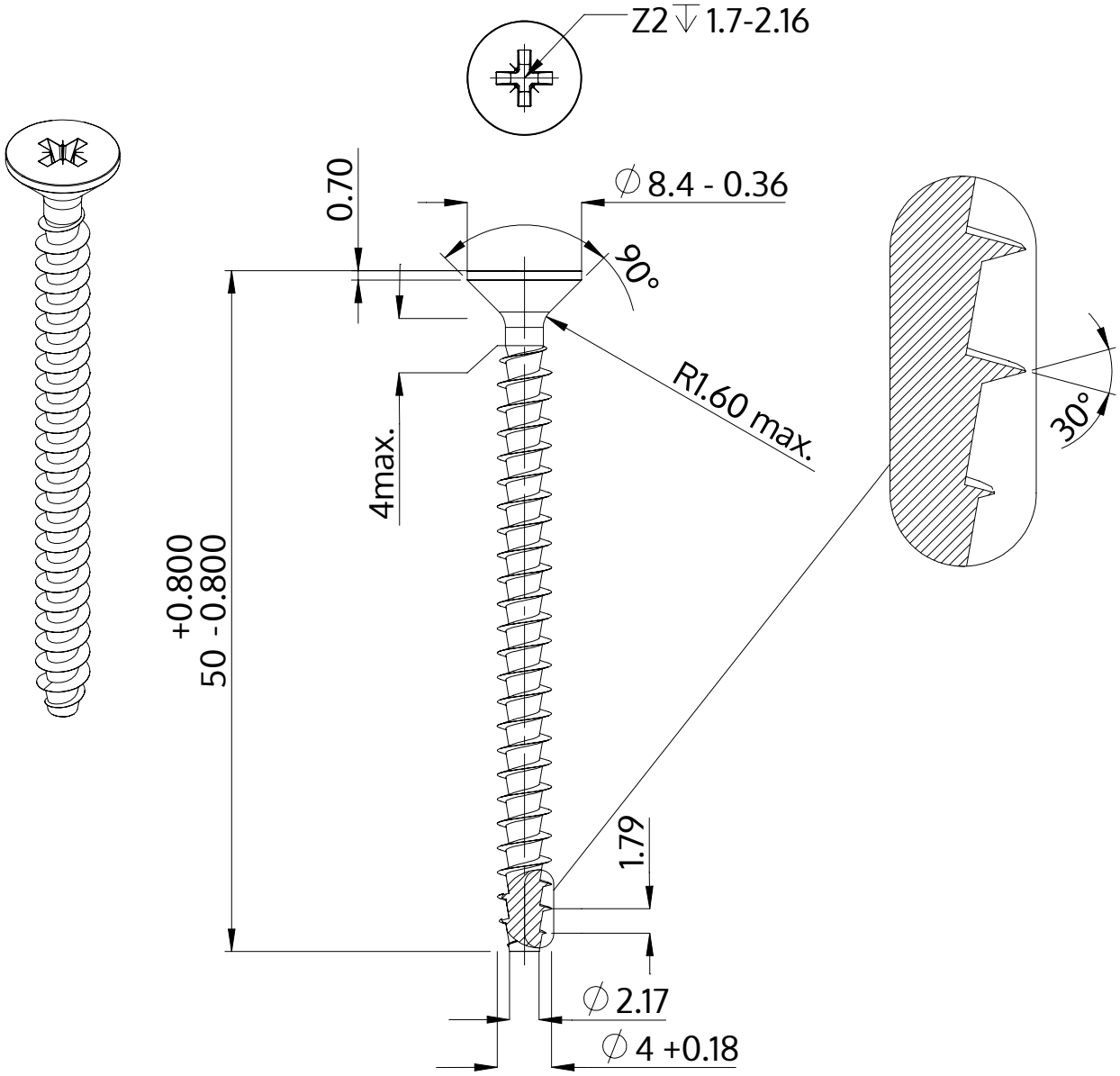

Description	STP23A 4.0x50.0 - Z2
Matière	Acier,trempé et revenu
Surface	zinguée 5-7 µm,recuit, bleue / passivée avec transparence
Poids	2.834 kg / 1000 Unité

SCREWERK	**STP23A0400500S**	
Dessin métrique A4	Redimensionner None:1	2024-04