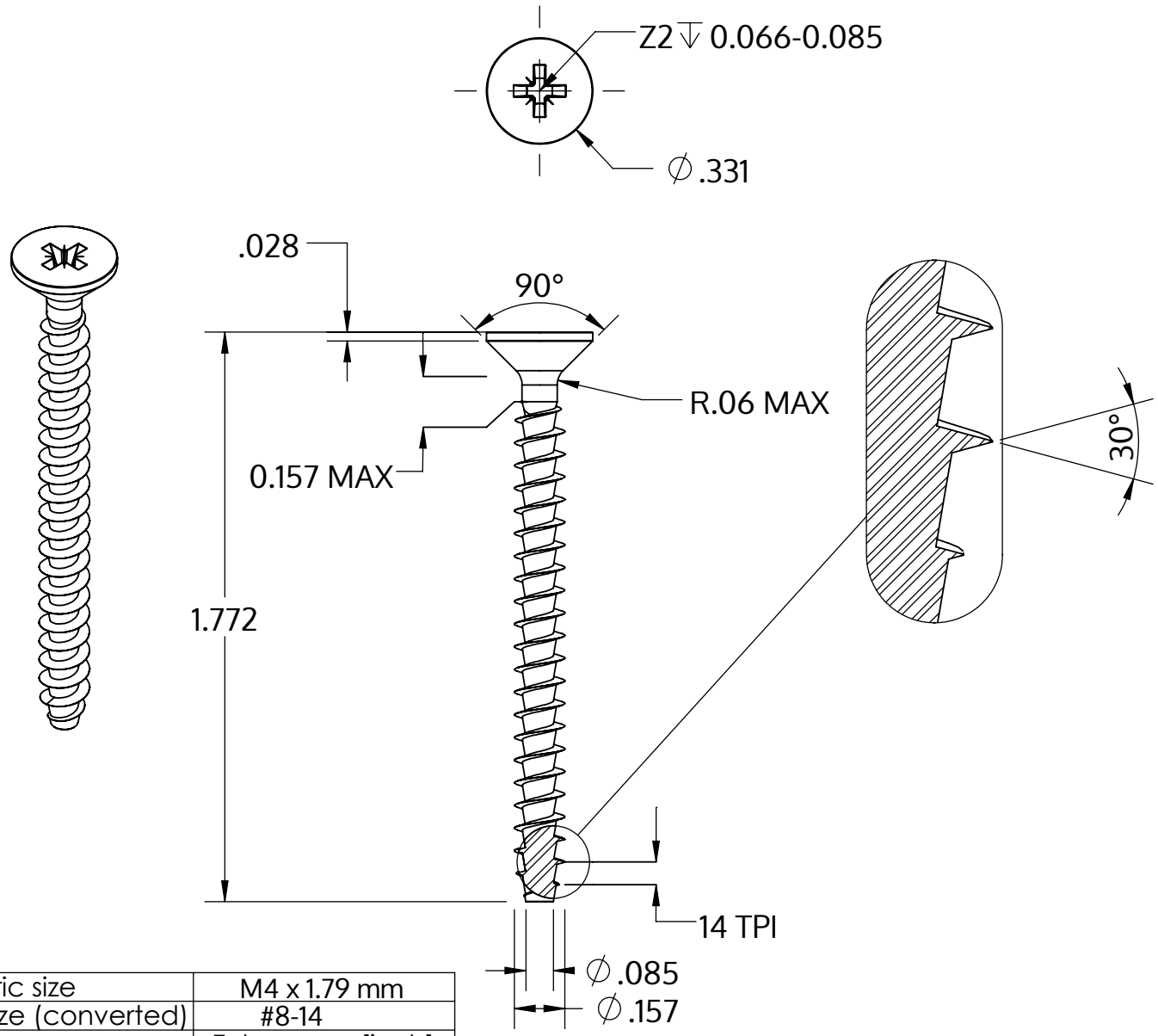

Metric size	M4 x 1.79 mm
US size (converted)	#8-14
	Tolerances [inch]
Length	+/- 0.031
Head diameter	+0 / -0.014
Head height	
Thread diameter	+0.007 / -0

Popis	STP23A 4.0x45.0 - Z2
Materiál	Temperovaná ocel
Povrch	Pozinkovaná 5-7 µm, temperovaná, modrá, pasivovaná průhledně
Hmotnost	2.593 kg / 1000 Kus

SCREWERK

STP23A0400450S

_Zoll Zeichnung Größe A	Měřítko 2:1	2024-10