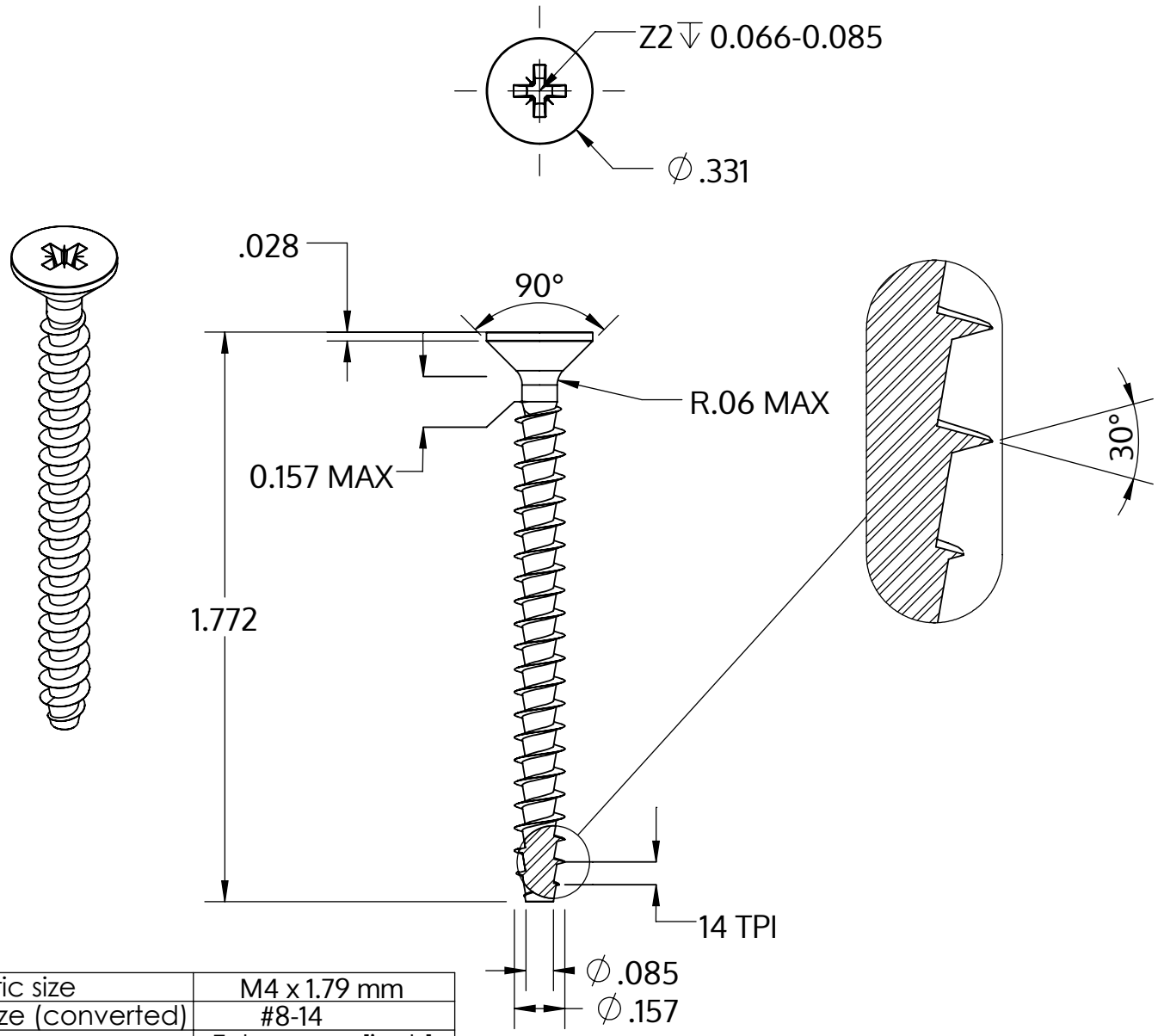

Metric size	M4 x 1.79 mm
US size (converted)	#8-14
	Tolerances [inch]
Length	+/- 0.031
Head diameter	+0 / -0.014
Head height	
Thread diameter	+0.007 / -0

Описание	STP23A 4.0x45.0 - Z2
Материал	стомана, закалена
Повърхност	Цинково покритие 5-7 µm,топлинна обработка, синьо / прозрачно пасивиране
Тегло	2.593 kg / 1000 Бройка

SCREWERK

STP23A0400450S

_Zoll Zeichnung Größe A	Мащаб 2:1	2024-10