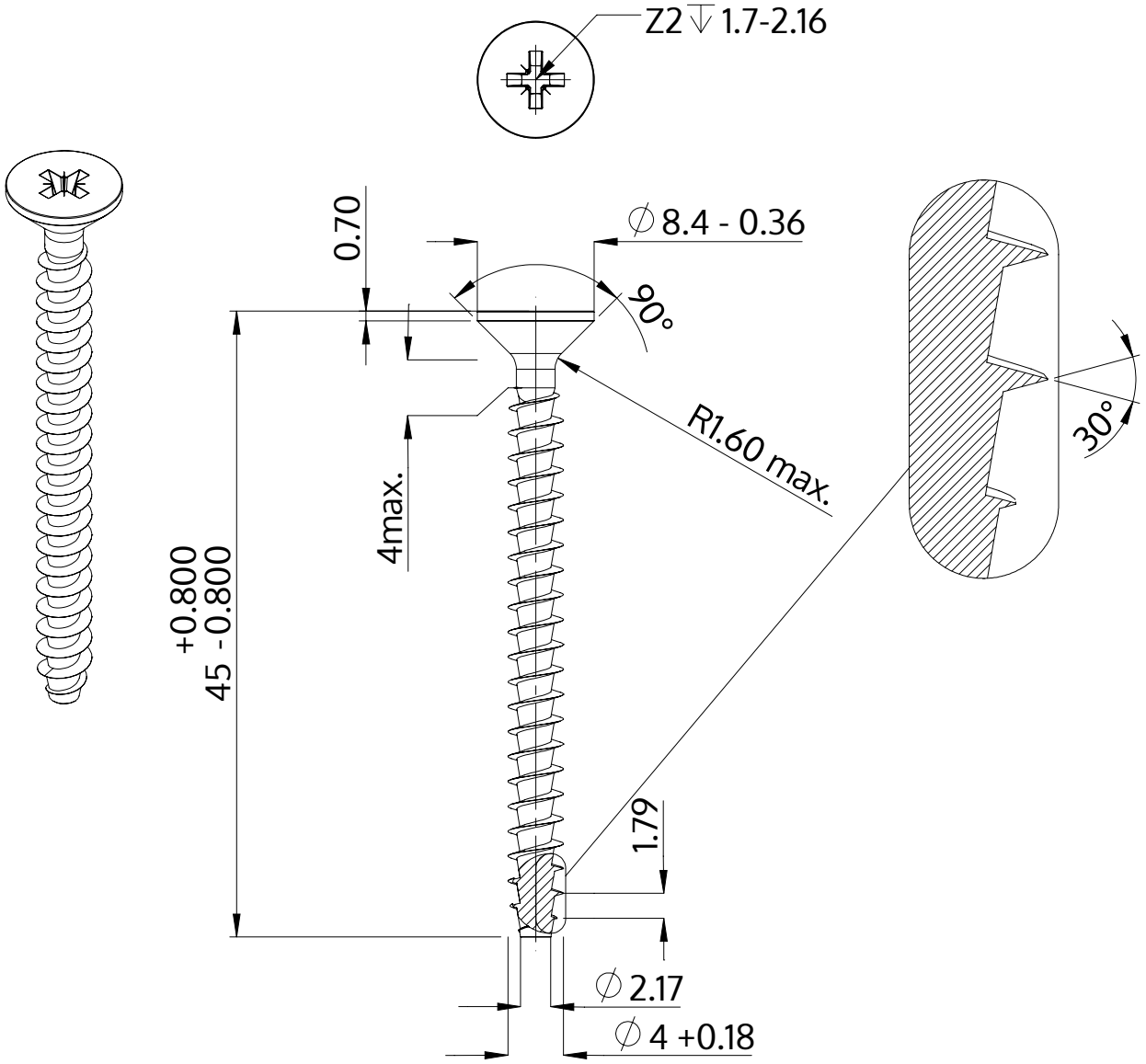

Popis	STP23A 4.0x45.0 - Z2
Materiál	Temperovaná ocel
Povrch	Pozinkovaná 5-7 µm, temperovaná, modrá, pasivovaná průhledně
Hmotnost	2.593 kg / 1000 Kus

SCREWERK	**STP23A0400450S**	
Metric výkres A4	Měřítko 2:1	2024-10