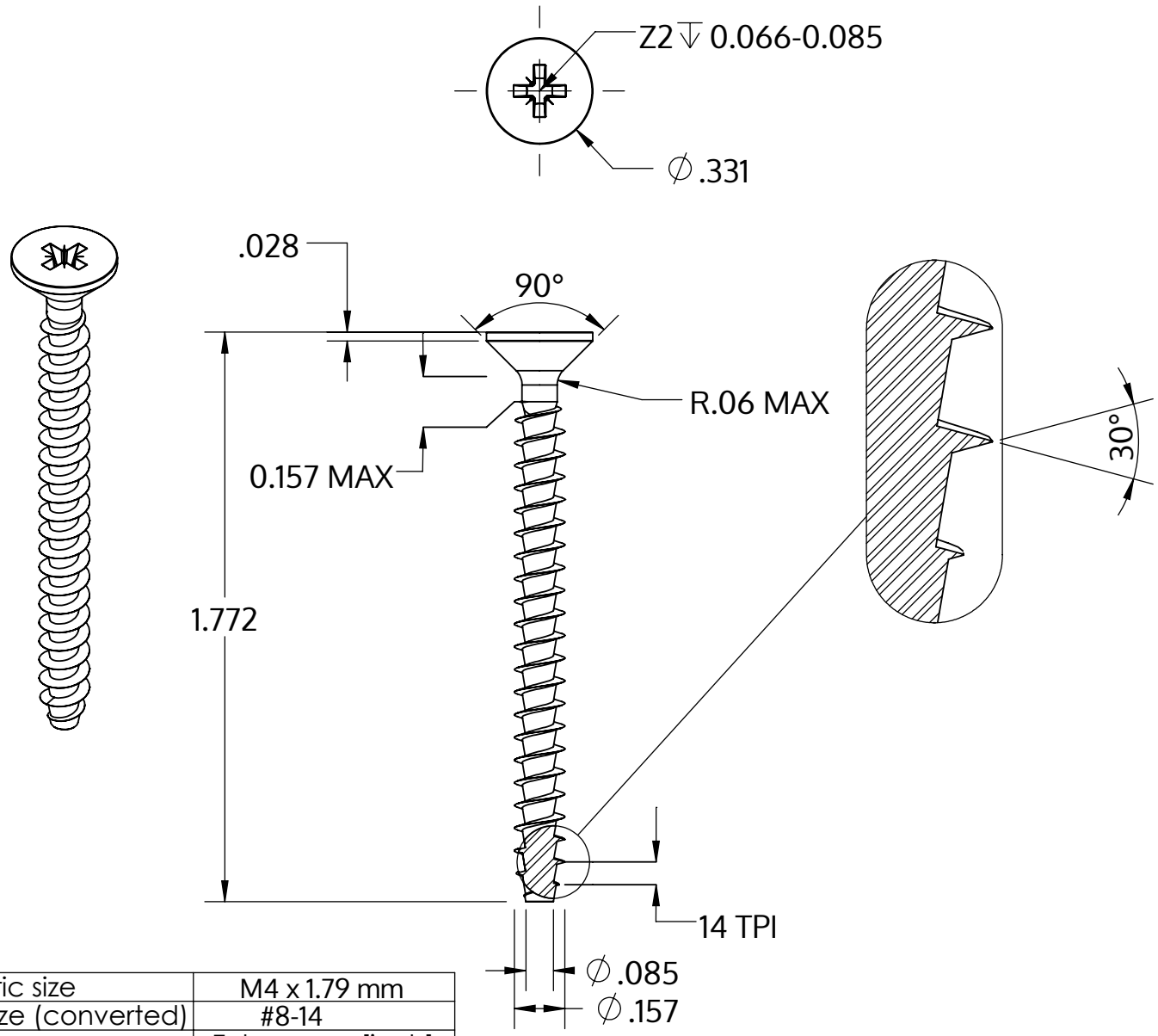

Metric size	M4 x 1.79 mm
US size (converted)	#8-14
	Tolerances [inch]
Length	+/- 0.031
Head diameter	+0 / -0.014
Head height	
Thread diameter	+0.007 / -0

Descrizione	STP23A 4.0x45.0 - Z2
Materiale	acciaio inossidabile A2
Superficie	bianco-decapato e passivato
Peso	2.593 kg / 1000 pezzi

SCREWERK	**STP23A0400450E**	
_Zoll Zeichnung Größe A	Scala 2:1	2024-10