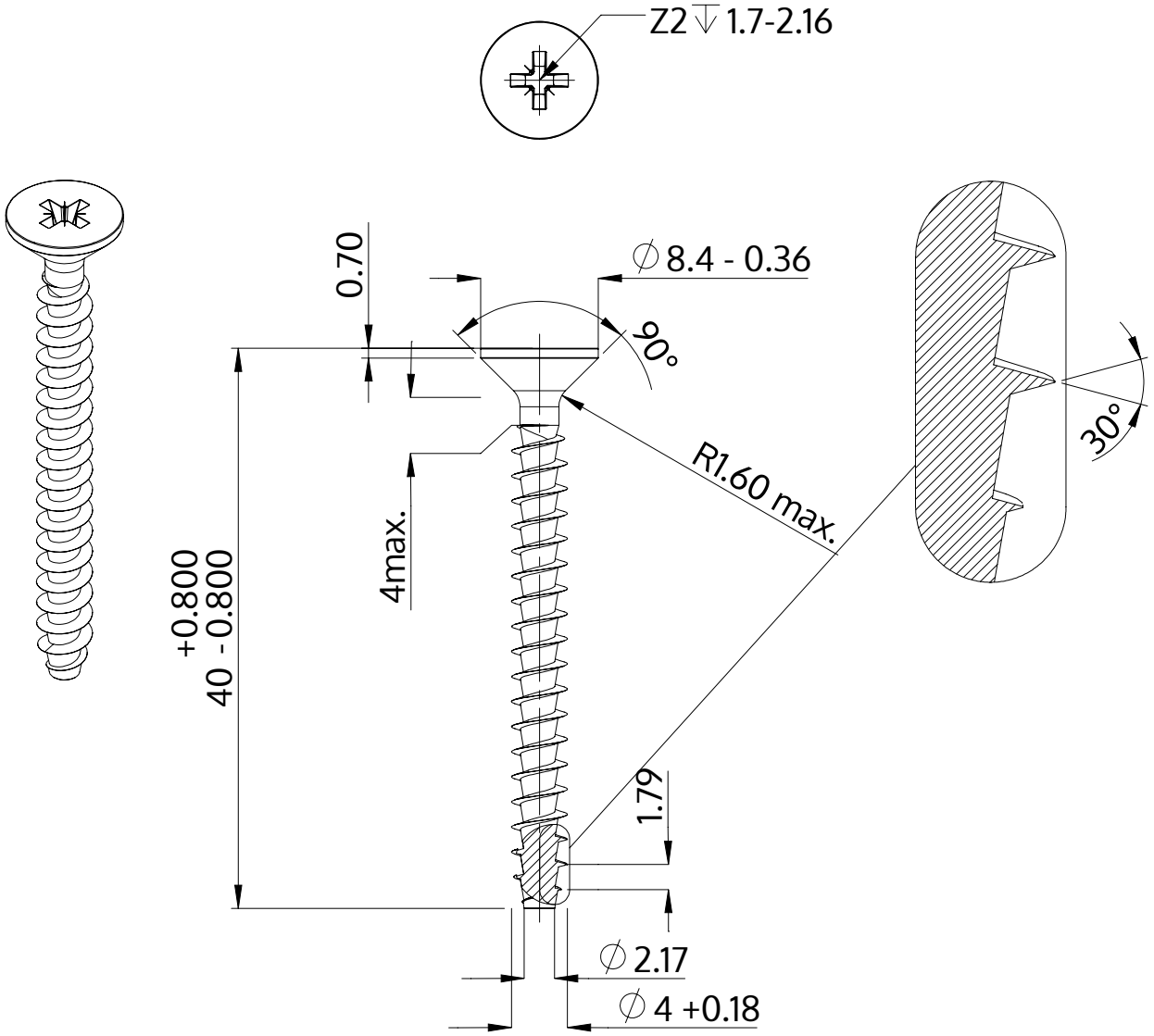

Descriere	STP23A 4.0x40.0 - Z2
Material	oţel inoxidabil A2
Exterior	neacoperit, murat și pasivat
Greutate	2.352 kg / 1000 unități

SCREWERK	**STP23A0400400E**	
Desen metric A4	Scalarea None:1	2024-04