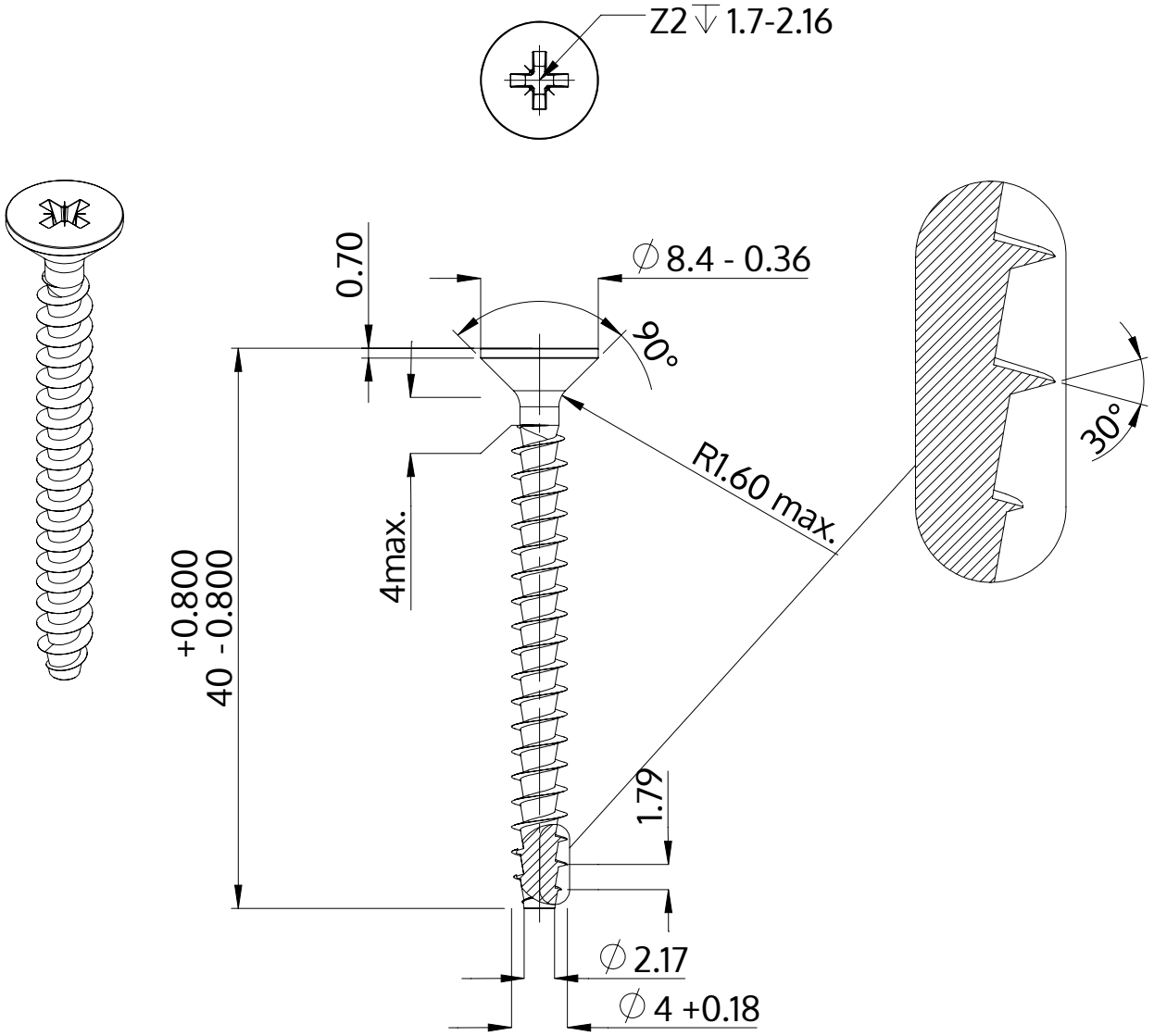

Popis	STP23A 4.0x40.0 - Z2
Materiál	Nerezová ocel A2
Povrch	holá, mořená a pásová ocel
Hmotnost	2.352 kg / 1000 Kus

SCREWERK	**STP23A0400400E**	
Metric výkres A4	Měřítko 2:1	2024-10