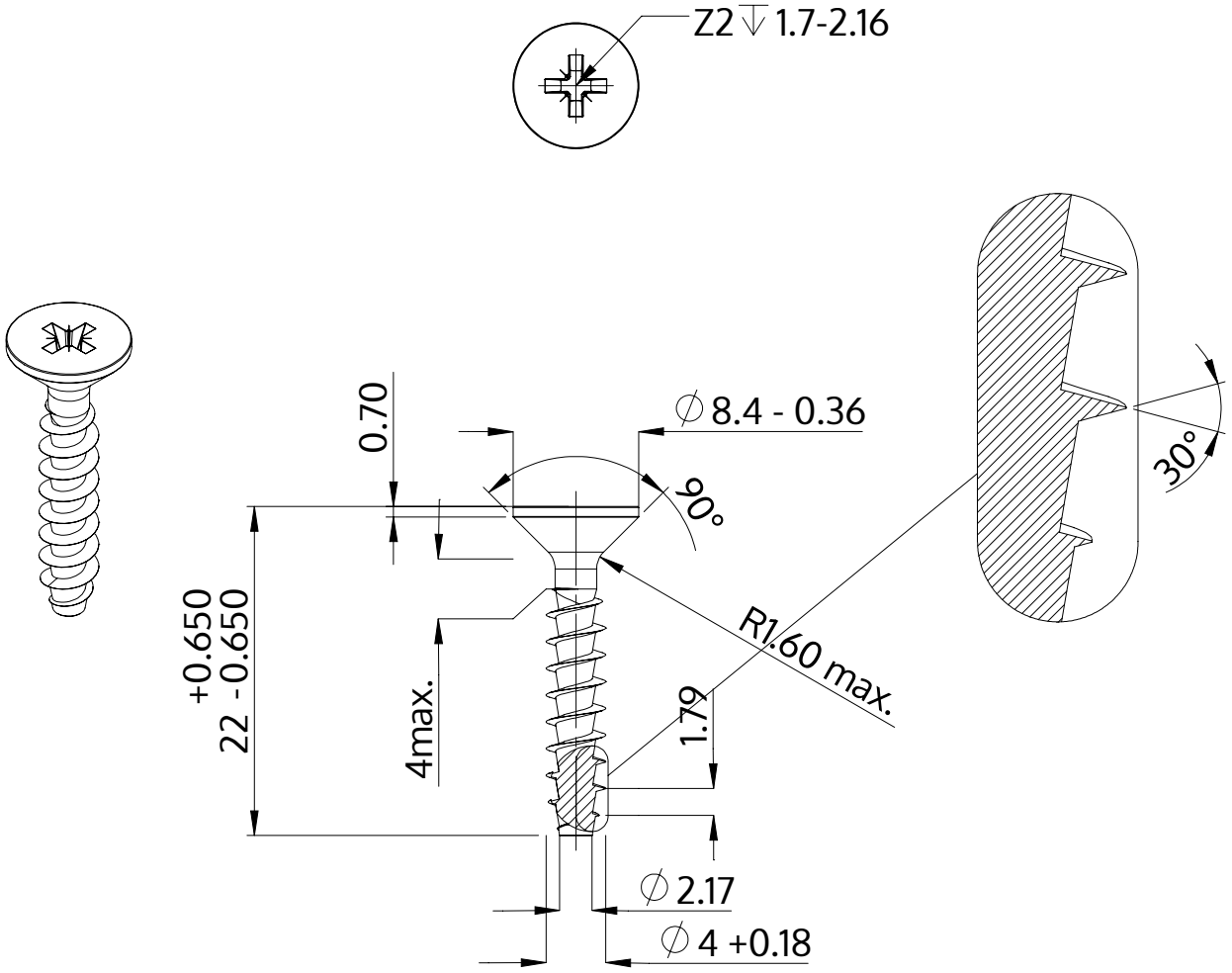

Opis	STP23A 4.0x22.0 - Z2
Materiał	Stal, hartowana
Powierzchnia	Ocynkowana 5-7 µm, temperowana, pasywowana na niebiesko
Waga	1.483 kg / 1000 sztuk

SCREWERK	**STP23A0400220S**	
Rysunek metryczny A4	Skala 2:1	2024-05