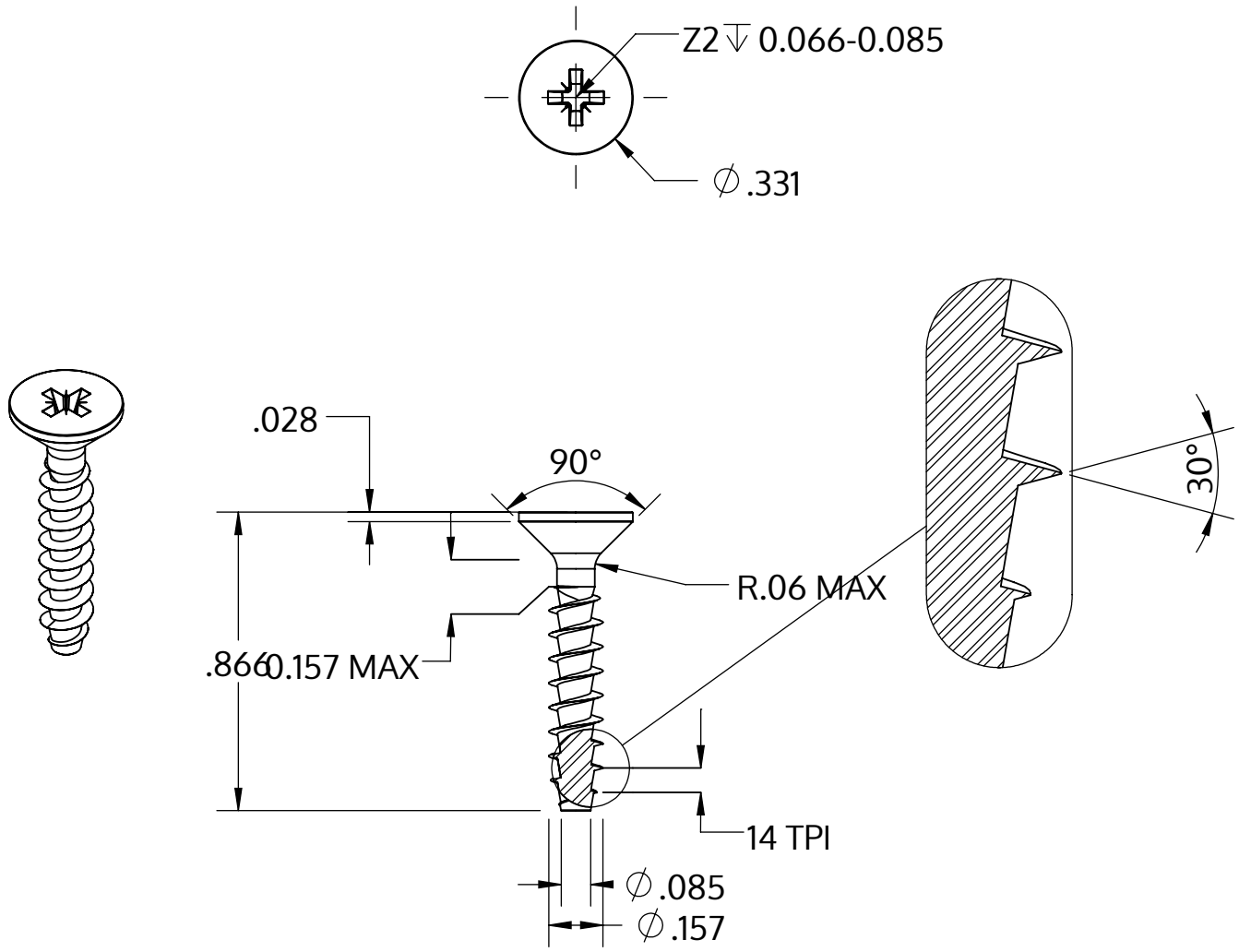


| | |
|---|---|
| Metric size | M4 x 1.79 mm |
| US size (converted) | #8-14 |
| | Tolerances [inch] |
| Length | +/- 0.025 |
| Head diameter | +0 / -0.014 |
| Head height | |
| Thread diameter | +0.007 / -0 |

| | |
|---|---|
| Description | STP23A 4.0x22.0 - Z2 |
| Matière | Acier,trempé et revenu |
| Surface | zinguée 5-7 µm,recuit, bleue / passivée avec transparence |
| Poids | 1.483 kg / 1000 Unité |

| | | |
|---|---|---|
| SCREWERK | **STP23A0400220S** | |
| _Zoll Zeichnung Größe A | Redimensionner 2:1 | 2024-10 |