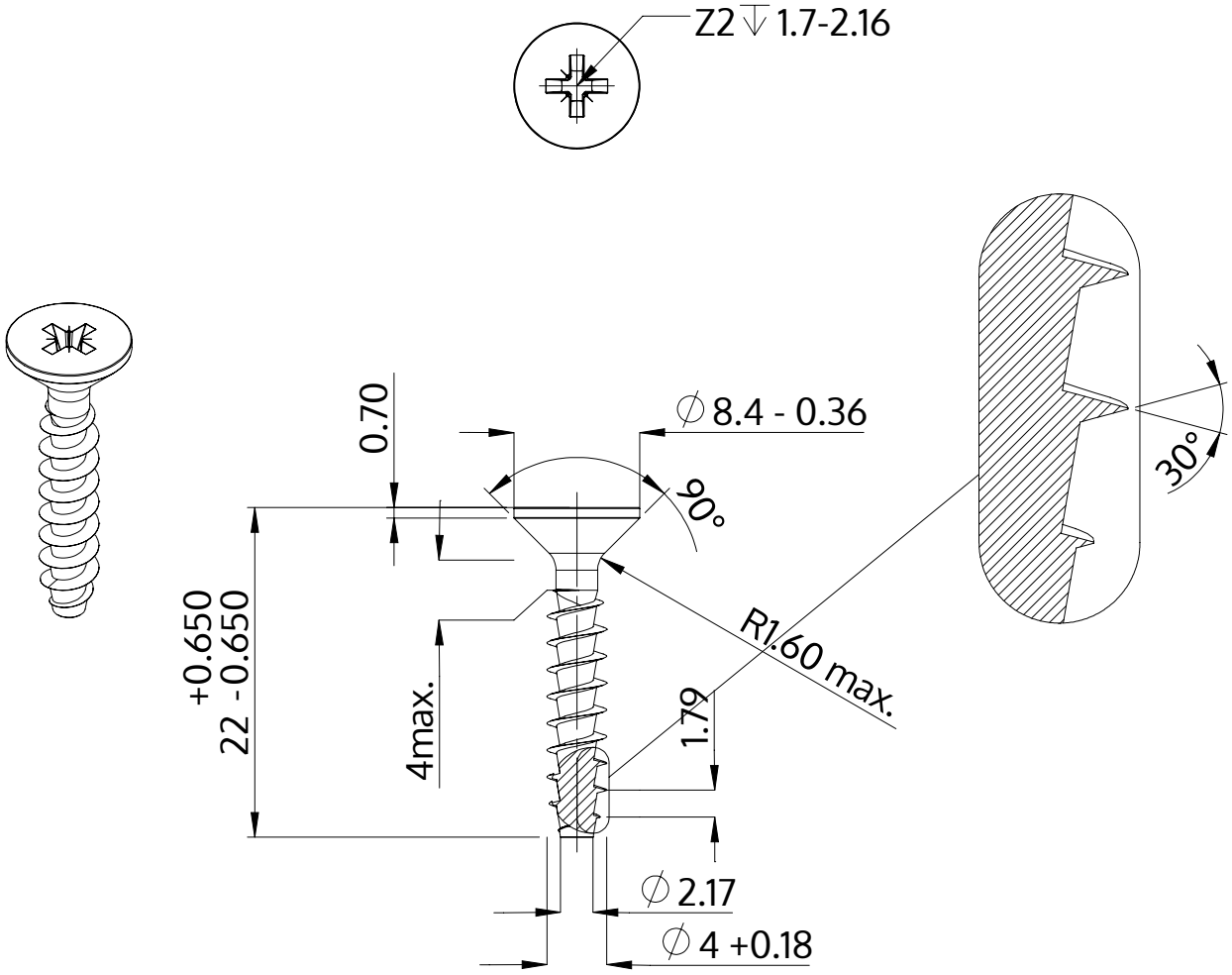

Description	STP23A 4.0x22.0 - Z2
Matière	Acier,trempé et revenu
Surface	zinguée 5-7 µm,recuit, bleue / passivée avec transparence
Poids	1.483 kg / 1000 Unité

SCREWERK	**STP23A0400220S**	
Dessin métrique A4	Redimensionner 2:1	2024-10