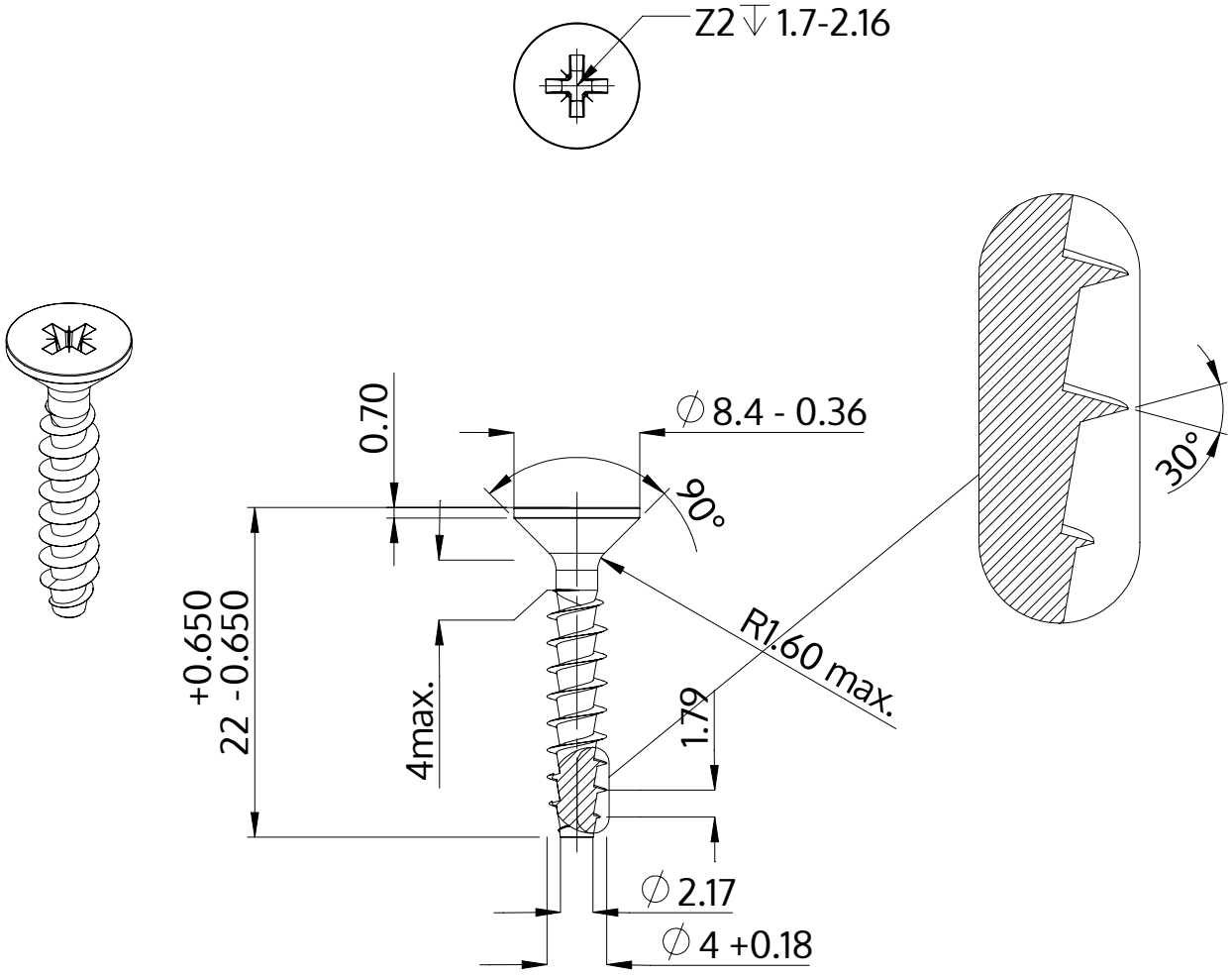


| | |
|---|---|
| Descrição | STP23A 4.0x22.0 - Z2 |
| Material | inox A2 |
| Superfície | Decapado e passivado |
| Peso | 1.483 kg / 1000 peças |

| | | |
|---|---|---|
| SCREWERK | **STP23A0400220E** | |
| Desenho Métrico A4 | Escala None:1 | 2024-04 |