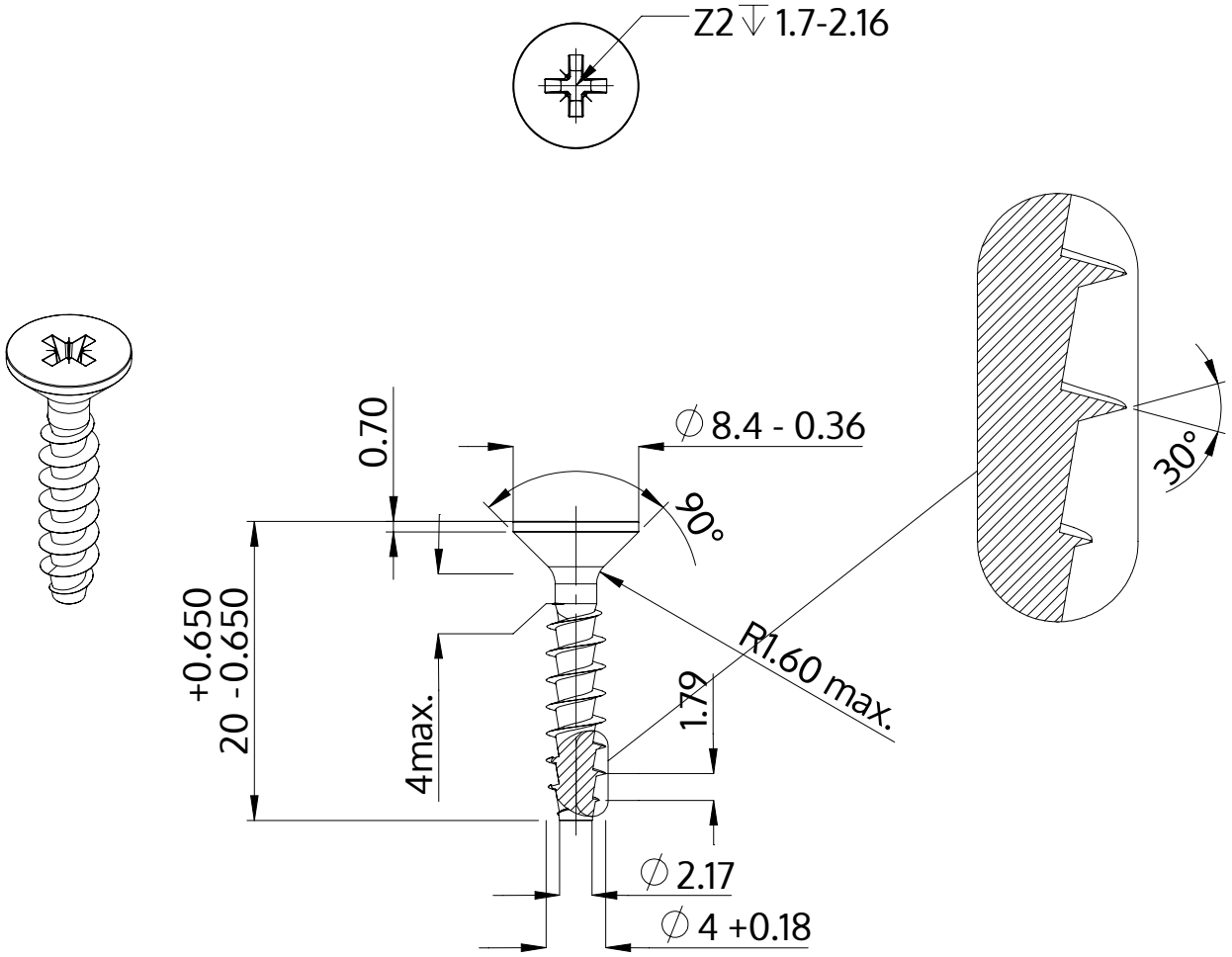

Opis	STP23A 4.0x20.0 - Z2
Materiał	Stal szlachetna A2
Powierzchnia	Prosta, bejcowana i pasywowana
Waga	1.386 kg / 1000 sztuk

SCREWERK	**STP23A0400200E**	
Rysunek metryczny A4	Skala 2:1	2024-10