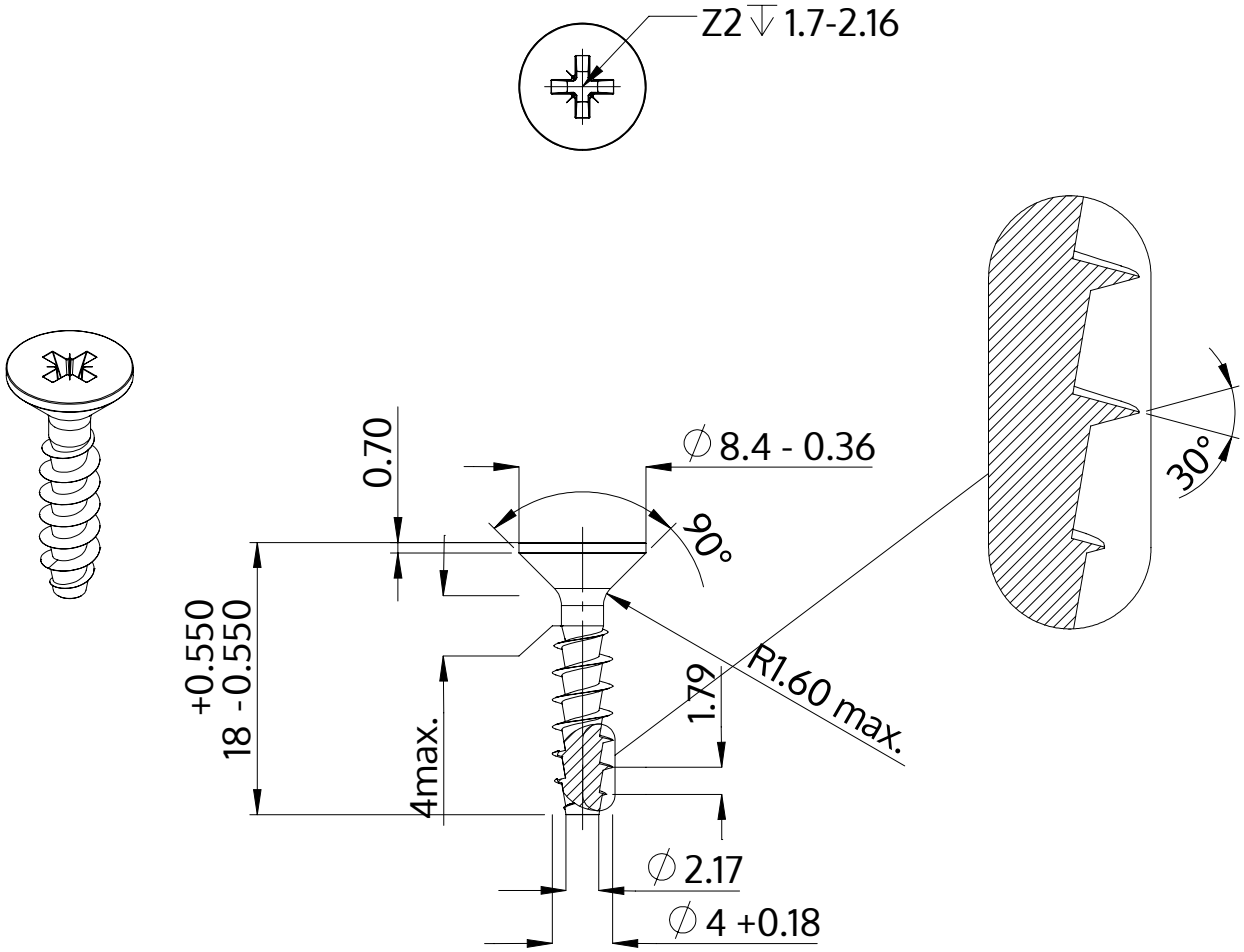

Beschrijving	STP23A 4.0x18.0 - Z2
Materiaal	veredeld staal
Oppervlak	verzinkt 5-7 µm, getempert, blauw / transparant gepassiveerd
Gewicht	1.290 kg / 1000 stuk

SCREWERK	**STP23A0400180S**	
Metrische tekening A4	Schaal 2:1	2024-10