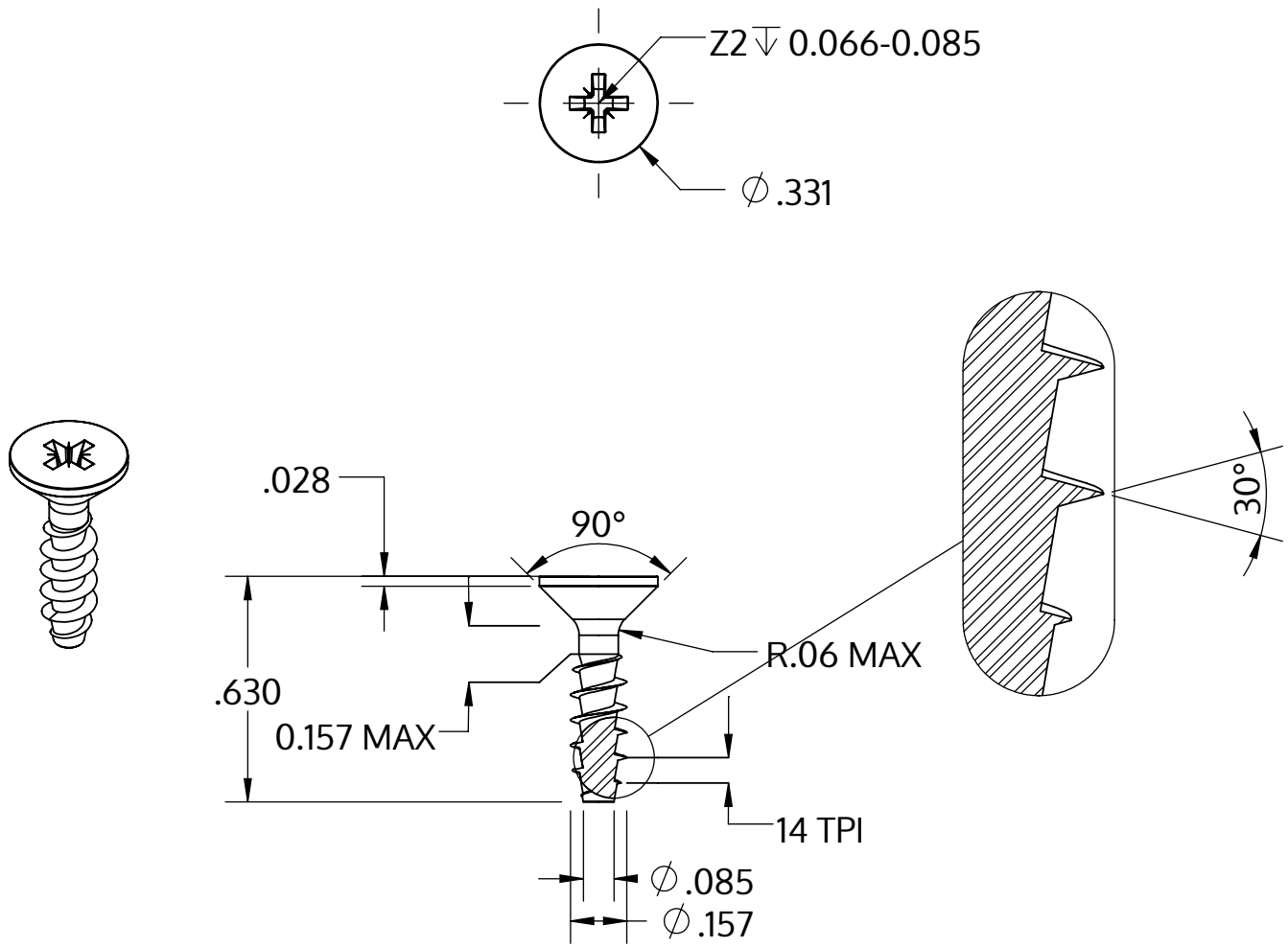

Metric size	M4 x 1.79 mm
US size (converted)	#8-14
	Tolerances [inch]
Length	+/- 0.021
Head diameter	+0 / -0.014
Head height	
Thread diameter	+0.007 / -0

Beschreibung	STP23A 4.0x16.0 - Z2
Werkstoff	Edelstahl A2
Oberfläche	blank, gebeizt und passiviert
Gewicht	1.193 kg / 1000 Stück

SCREWERK	**STP23A0400160E**	
Zoll Zeichnung Größe A	Skalierung 2:1	2024-10