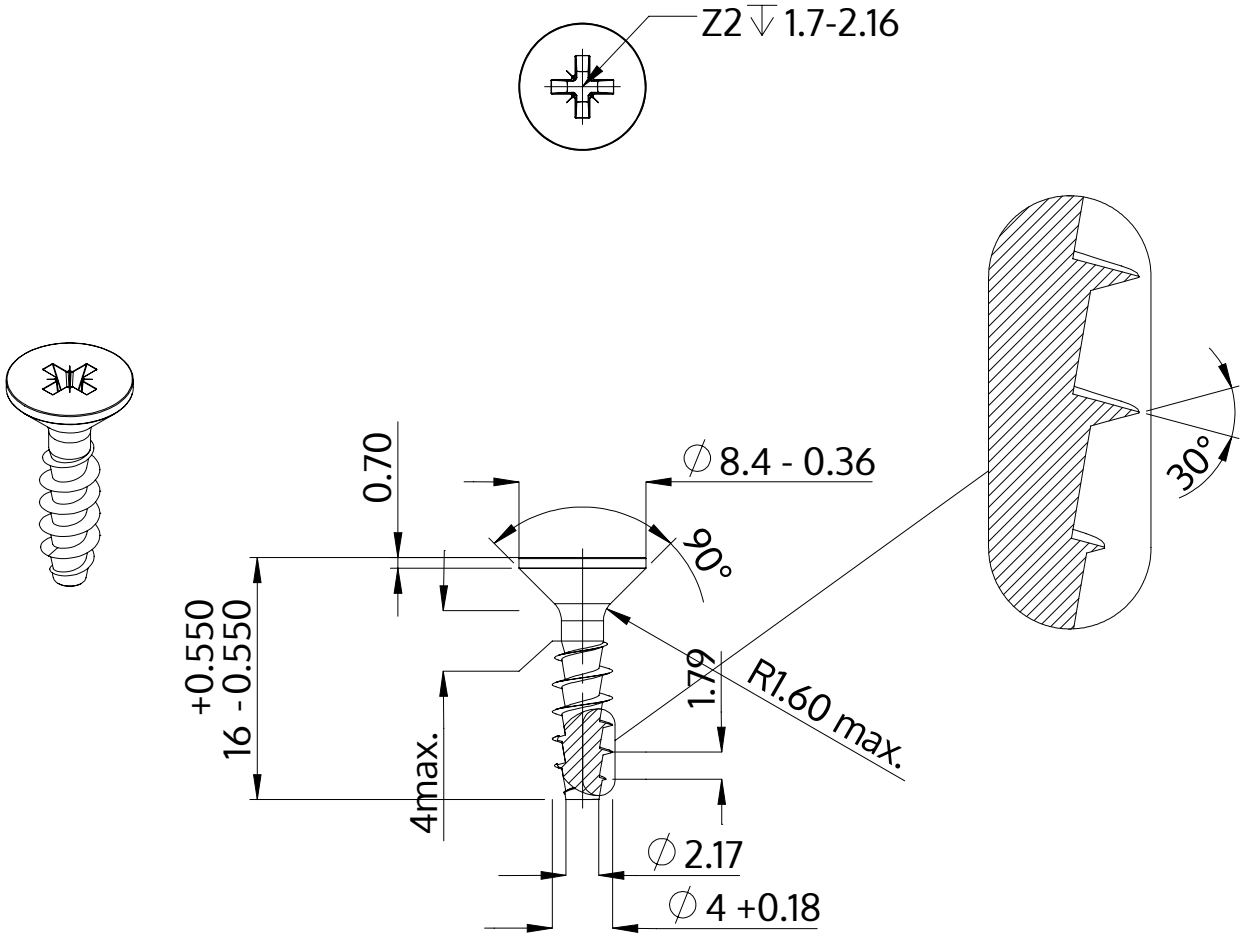

Beschreibung	STP23A 4.0x16.0 - Z2
Werkstoff	Edelstahl A2
Oberfläche	blank, gebeizt und passiviert
Gewicht	1.193 kg / 1000 Stück

SCREWERK	**STP23A0400160E**	
Metrische Zeichnung A4	Skalierung 2:1	2024-10